数　量　調　書

数　量　総　括　表

工　種	種　別	細別・規格	条	件	単位	数　量	計上数量
土　工	作業土工	掘削工	床掘 土砂	標準	m3	80.7	80
		埋戻	土砂	W＜1.0m	m3	40.4	40
		整形工	盛土法面整形	締固め無し	m2	53.0	50
			基面整正		m2	70.0	70
	残土処理工	残土処理	土砂等運搬	D=28.7km	m3	35.8	40
側溝工	ﾌﾟﾚｷｬｽﾄ U型側溝	US3-B 400A	L2000		m	114.1	114
	同上蓋版	FG3-B1-B400	400用 ｸﾞﾚｰﾁﾝｸﾞ蓋	1.0m/枚	枚	1.0	1
		FC3-B400	400用ｺﾝｸﾘｰﾄ蓋	0.5m/枚	枚	57.0	57
桝工	ｺﾝｸﾘｰﾄ	②(18N-8-40)	一般養生	無筋構造物	m3	3.1	3
	型枠		一般型枠	無筋構造物	m2	26.6	27
	基礎材	再生砕石	最大粒径40mm	t=20 cm	m2	4.0	4
			最大粒径40mm	t=15 cm	m2	2.0	2
	ｸﾞﾚｰﾁﾝｸﾞ桝蓋	1500×1500用	T-14	(2分割)	組	1.0	1
		600×600用	T-14		組	2.0	2
	足掛金具	30SW			個	2.0	2
取付水路工	U型側溝	U800	L1000	布設替え	m	0.8	1
	排水溝	H800×B800	L2000		m	1.8	2
	BFBOX	BFBOX400	L1000	布設替え	m	1.6	2
道路付属物工	視線誘導標	ｽﾉｰﾎﾟｰﾙ併用 型	サヤ管	両面反射 φ100以下	本	3	3
舗装復旧工	ｱｽﾌｧﾙﾄ舗装工	下層路盤工	再生砕石 (RC-40)	t=40cm	m2	58.4	58
		上層路盤工	切込砕石 (C-20)	t=10cm	m2	58.4	58
		表層工	⑤再生密粒度As (13F)	t=5cm	m2	116.8	117
	ｱｽﾌｧﾙﾄ舗装工	路盤工	再生砕石 (RC-40)	t=25cm	m2	11.1	11
		表層工	⑤再生密粒度As (13F)	t=5cm	m2	11.1	11
	ｺﾝｸﾘｰﾄ舗装工	路盤工	再生砕石 (RC-40)	t=10cm	m2	1.8	2

		表層工	ｺﾝｸﾘｰﾄ② (18N-8-40)	t=10cm	m2	1.8	2
区画線工	ﾍﾟｲﾝﾄ式 (車載式)	実線	常温式 15cm	外側線	m	116.8	117
撤去工	構造物 取壊し工	ｺﾝｸﾘｰﾄ構造物 取壊し	鉄筋構造物	取壊し	m3	7.5	8
				運搬	m3	7.5	8
			(株)坂本光組	処理	t	18.9	19
			無筋構造物	取壊し	m3	1.1	1
				運搬	m3	1.1	1
			(株)坂本光組	処理	t	2.6	3
	舗装版切断工	As舗装版切断		15cm以下	m	256.7	260
	舗装版破砕工	As舗装版 取壊し	直接掘削積込	15cm以下	m2	116.8	117
		As殻運搬			m3	6.4	6
		同処理	(株)坂本光組		t	15.0	15
	構造物撤去工	視線誘導標	視線誘導標 (ｽﾉｰﾎﾟｰﾙ併用)	土中建込	本	3	3
交通誘導員	交通誘導員B	昼間勤務	8時～17時		人/ 日	17	17

種　　別	形　状　及　び　算　式	数　　量
土工		
	（土工計算書より）	
床掘り	・ **床掘**　V=　80.7 m3	80.7 m3
埋戻し	・ **埋戻(W＜1.0m)**　V=　40.4 m3	40.4 m3
整形	・ **盛土法面整形**　A=　53.0 m2	53.0 m2
	・ **基面整正**　A=　70.0 m2	70.0 m2
残土処理	・ 残土　V=　80.7　－　40.4　/　0.9　=　35.8 m3	35.8 m3

土　工　　計　算　書

測　　点	追　距	区間長	機械床掘(土砂)			埋戻(W＜1.0m)			盛土法面整形			基面整正		
			面積	平均面積	土量	面積	平均面積	土量	長さ	平均長	面積	面積	平均面積	土量
NO.　0 －　2.2	-2.20	0.00	0.8			0.4						0.6		
NO.　0	0.00	2.20	0.8	0.80	1.8	0.4	0.40	0.9	0.0			0.6	0.60	1.3
NO.　0 ＋　8.6	8.69	8.69	0.7	0.75	6.5	0.4	0.40	3.5	0.4	0.20	1.7	0.6	0.60	5.2
NO.　1	20.10	11.41	0.9	0.80	9.1	0.4	0.40	4.6	0.5	0.45	5.1	0.6	0.60	6.8
BC.　1	27.02	6.92	0.9	0.90	6.2	0.4	0.40	2.8	0.1	0.30	2.1	0.6	0.60	4.2
NO.　2	39.49	12.47	0.8	0.85	10.6	0.4	0.40	5.0	0.4	0.25	3.1	0.6	0.60	7.5
SP.　1	50.89	11.40	0.8	0.80	9.1	0.4	0.40	4.6	1.1	0.75	8.6	0.6	0.60	6.8
NO.　3	58.57	7.68	0.7	0.75	5.8	0.5	0.45	3.5	1.3	1.20	9.2	0.6	0.60	4.6
EC.　1	74.77	16.20	0.8	0.75	12.2	0.4	0.45	7.3	0.6	0.95	15.4	0.6	0.60	9.7
NO.　4	77.79	3.02	0.8	0.80	2.4	0.4	0.40	1.2	0.6	0.60	1.8	0.6	0.60	1.8
NO.　5	97.79	20.00	0.9	0.85	17.0	0.3	0.35	7.0	0.0	0.30	6.0	0.6	0.60	12.0
BC.　2	100.43	2.64	0.9	0.90	2.4	0.3	0.30	0.8				0.6	0.60	1.6
NO.　5 ＋　14.60	114.60	14.17	0.8	0.85	12.0	0.3	0.30	4.3	0.0	0.30	4.3	0.6	0.60	8.5
小計		116.80			80.7			40.4			53.0			70.0

種　　別	形　状　及　び　算　式	数　量
側溝工		
ﾌﾟﾚｷｬｽﾄU型側溝	・ US3-B 400A(B400×H400)　L=	114.1　m
同上蓋工	・ 400用ｸﾞﾚｰﾁﾝｸﾞ蓋(T-25相当)　FG3-B1-B400	
	b510×h110×L995　W ＝ 51 kg/枚	
	NO.4+8.8～NO.5+14.6 L=20.00m	
	20 mに1枚設置	
	N= 20.00 / 20 ＝ 1 枚	
	L= 1 × 1.00 m/枚 ＝	1.0　m
	・ 400用ｺﾝｸﾘｰﾄ蓋(車道用)　FC3-B400	
	B512×H110×L500　W ＝ 66 kg/枚	
	L=	28.5　m
	N= 28.50 / 0.50 m/枚 ＝ 57 枚	

延　長　調　書

側溝工　　単位　：　m

種　　別	細　　別	測　　点					単位	数量	備　考
ﾌﾟﾚｷｬｽﾄU型側溝	US3-B 400A	NO.0	+0.50	～	NO.5	+14.60	m	114.10	
	計						m	114.10	
同上蓋工	FG3-B1-B400	NO.4	+8.80	～	NO.5	+14.60	m	1.00	20mに1枚設置
	FC3-B400	NO.1	+15.20	～	NO.1	+17.70	m	2.50	
	〃	NO.4	+8.80	～	NO.5	+14.60	m	26.00	
	〃	NO.7	+0.7	～	NO.7	+5.5	m		
	〃	NO.8	+16.7	～	NO.9	+1.8	m		
	〃	NO.9	+17.2	～	NO.10	+2.3	m		
	〃	NO.11		～	NO.11	+7.0	m		
	〃	NO.11	+15.8	～	NO.12	+0.9	m		
	〃	NO.14	+19.9	～	NO.15	+1.4	m		
	〃	NO.15	+3.0	～	NO.15	+5.2	m		
	計						m	28.50	57枚

名　　称	US3-B 400A　　単位数量計算書	10　　m　当り数量

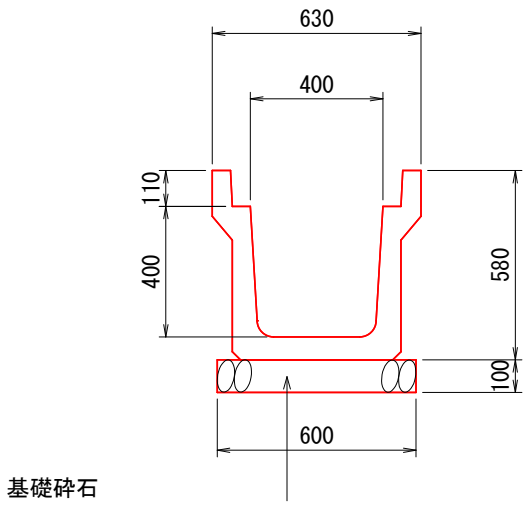

種　　別	計　　算　　式	数　　量
ﾌﾟﾚｷｬｽﾄU型側溝	・ US3-B 400A　　L＝ 2000 W＝ 516 kg/個 N= 10 / 2.00 ＝	5.0 個
基礎材	・ 再生砕石（最大粒径40mm）　t= 10 cm V= 0.60 × 0.10 × 10 ＝	0.60 m3

桝　工　　数量表

1号～4号桝

種　別	細別・規格	条	件	単 位	数　　量	摘　　要
ｺﾝｸﾘｰﾄ	②（18N-8-40）	一般養生	無筋構造物	m3	3.1	
型枠		一般型枠	無筋構造物	m2	26.6	
基礎材	再生砕石	最大粒径40mm	t=20 cm	m2	4.0	
		最大粒径40mm	t=15 cm	m2	2.0	
ｸﾞﾚｰﾁﾝｸﾞ桝蓋	1500×1500用	T-14	(2分割)	組	1	
	600×600用	T-14		組	2	
足掛金具	30SW			個	2	

桝　工　　数　量　集　計　表

種　　別	細別・規格	条	件	単位	1号 桝工	2号 桝工	3号 桝工	4号 桝工			合計	摘　　要
ｺﾝｸﾘｰﾄ	②(18N-8-40)	一般養生	無筋構造物	m3	2.21	0.46	0.46				3.1	
型枠		一般型枠	無筋構造物	m2	16.48	5.04	5.04				26.6	
基礎材	再生砕石	最大粒径40mm	t=20 cm	m2	4.00						4.0	
		最大粒径40mm	t=15 cm	m2		1.0	1.0				2.0	
ｸﾞﾚｰﾁﾝｸﾞ桝蓋	1500×1500用	T-14	(2分割)	組	1						1	
	600×600用	T-14		組		1	1				2	
足掛金具	30SW			個	2						2	

桝　　工　　数量計算書

1号桝工

桝　形　状 （単位：mm）	B		L		H	壁　厚	底版厚	基礎材厚
	1500	×	1500	×	1100	200	200	200

種　　別	形　状　及　び　算　式	数　量	備　考
コンクリート	②(18N-8-40)、一般養生、鉄筋構造物		
	1.90 × 1.90 × 1.30 ＝ 4.69		
	－ 1.50 × 1.50 × 1.10 ＝ － 2.48		
	計 2.21	2.21 m3	
型　　枠	一般型枠、鉄筋構造物		
	1.90 × 1.30 × 2 ＝ 4.94		
	1.90 × 1.30 × 2 ＝ 4.94		
	1.50 × 1.10 × 2 ＝ 3.30		
	1.50 × 1.10 × 2 ＝ 3.30		
	計 16.48	16.48 m2	
基礎材	再生砕石（最大粒径40mm） t ＝ 200		
	2.00 × 2.00 ＝ 4.00	4.00 m2	
グレーチング桝蓋	(T-14) 1500×1500用（2分割）	1.0 組	
足掛金具	30SW	2.0 個	

桝　　工　　数量計算書

2号桝工

桝　形　状 （単位：mm）	B		L		H	壁　厚	底版厚	基礎材厚
	600	×	600	×	750	150	150	150

種　　別	形　状　及　び　算　式	数　量	備　考
コンクリート	②(18N-8-40)、一般養生、鉄筋構造物		
	0.90 × 0.90 × 0.90 ＝ 0.73		
	－ 0.60 × 0.60 × 0.75 ＝ － 0.27		
	計 0.46	0.46 m3	
型　　枠	一般型枠、鉄筋構造物		
	0.90 × 0.90 × 2 ＝ 1.62		
	0.90 × 0.90 × 2 ＝ 1.62		
	0.60 × 0.75 × 2 ＝ 0.90		
	0.60 × 0.75 × 2 ＝ 0.90		
	計 5.04	5.04 m2	
基礎材	再生砕石（最大粒径40mm） t ＝ 150		
	1.00 × 1.00 ＝ 1.00	1.00 m2	
グレーチング桝蓋	(T-14) 600×600用	1.0 組	

桝　　工　　数量計算書

3号桝工

桝　形　状 （単位：mm）	B		L		H	壁　厚	底版厚	基礎材厚
	600	×	600	×	750	150	150	150

種　　別	形　状　及　び　算　式	数　量	備　考
コンクリート	②(18N-8-40)、一般養生、鉄筋構造物		
	0.90 × 0.90 × 0.90 ＝ 0.73		
	－ 0.60 × 0.60 × 0.75 ＝ － 0.27		
	計 0.46	0.46 m3	
型　　枠	一般型枠、鉄筋構造物		
	0.90 × 0.90 × 2 ＝ 1.62		
	0.90 × 0.90 × 2 ＝ 1.62		
	0.60 × 0.75 × 2 ＝ 0.90		
	0.60 × 0.75 × 2 ＝ 0.90		
	計 5.04	5.04 m2	
基礎材	再生砕石（最大粒径40mm） t ＝ 150		
	1.00 × 1.00 ＝ 1.00	1.00 m2	
グレーチング桝蓋	(T-14) 600×600用	1.0 組	

取付水路工　　数 量 表

種　別	細別・規格	条	件	単 位	数　　量	摘　　要
U型側溝	U800	L1000	布設替え	m	0.8	
排水溝	H800×B800	L2000		m	1.8	
BFBOX	BFBOX400	L1000	布設替え	m	1.6	

種　　別	形　状　及　び　算　式	数　　量
取付水路工		
1号桝工部	※1号桝工一般図参照	
	・ U800　　布設替え　L=　0.80　m	0.8　m
	・ 排水溝H800×B800　L=　1.80　m	1.8　m
2･3号桝工部	※2･3号桝工一般図参照	
	・ BFBOX400　　布設替え　L=　0.80　+　0.80　＝　1.60　m	1.6　m

名　　称	U800　布設替え　　単位数量計算書	10　　m　当り数量

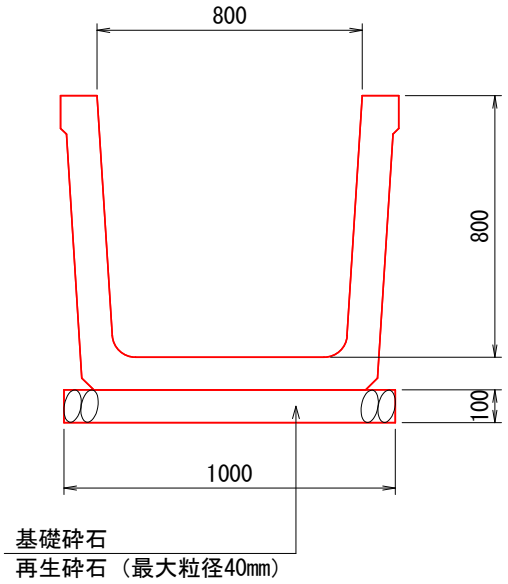

種　　別	計　　算　　式	数　　量
U型側溝	・ U800　　L＝　1000　　布設替え W＝　565　kg/個 N=　10　/　1.00　＝　10.0　個	
基礎材	・ 再生砕石（最大粒径40mm）　t=　10　cm V=　1.00　×　0.10　×　10　＝	0.10　m3

名　　称	排水溝　H800×B800　　単位数量計算書	10　　m　当り数量

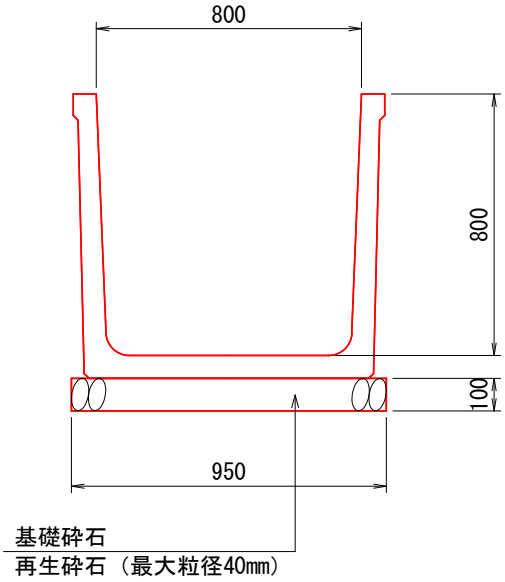

種　　別	計　　算　　式	数　　量
排水溝	・ H800×B800　　L＝　2000 W＝　782　kg/個 N=　10　/　2.00　＝	5.0　個
基礎材	・ 再生砕石（最大粒径40mm）　t=　10　cm V=　0.95　×　0.10　×　10　＝	0.10　m3

名　　称	BFBOX400　布設替え　　単位数量計算書	10　　m　当り数量

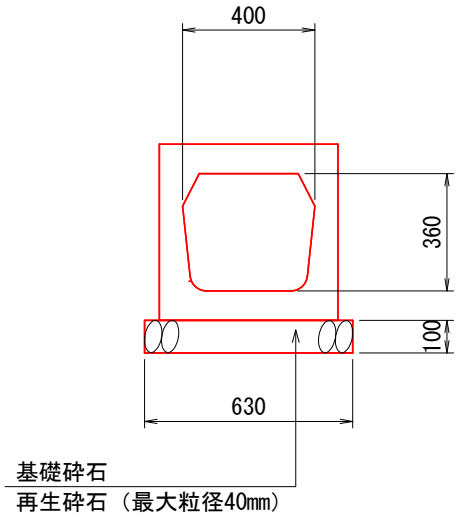

種　　別	計　　算　　式	数　　量
BFBOX	・ BFBOX400　　L＝　1000　　布設替え W＝　367　kg/個 N=　10　/　1.00　＝　10.0　個	
基礎材	・ 再生砕石（最大粒径40mm）　t=　10　cm V=　0.63　×　0.10　×　10　＝	0.06　m3

種　　別	形　状　及　び　算　式	数　　量
道路付属物工		
視線誘導標	・ ｽﾉｰﾎﾟｰﾙ併用型（サヤ管）	
	撤去新設　両面反射φ100以下　N＝	3　本
区画線工	・ 実線（常温式 15cm）	
ﾍﾟｲﾝﾄ式	外側線　L=	116.8　m
（車載式）		

設置箇所調書

道路付属物工　視線誘導標　　単位：本

種　別	細　別	測　　点	左･右	数量	備　考
	撤去新設	NO.0　−0.6	左	1	
(サヤ管)		NO.1　+18.4	左	1	
		NO.3　+19.6	左	1	
		NO.6　+15.2	左		
		NO.9　+7.0	左		
		NO.10　+15.6	左		
		NO.12　+18.8	左		
		NO.14　+19.2　→　NO.15　+5.7	左		
	計			3	

延 長 調 書

区画線工

ﾍﾟｲﾝﾄ式(車載式)　　単位：m

種　別	細　別	測　　点	左･右	延　長	備　考
実線					
常温式 15cm	外側線	NO.0　−2.2　～　NO.5　+14.6	左	116.8	
	計			116.8	

種　　別	形　状　及　び　算　式	数　　量
舗装工		
ｱｽﾌｧﾙﾄ舗装工	・ **下層路盤工**　：　再生砕石（RC-40）　t=40cm	
	A=　58.4　m2	58.0　m2
	・ **上層路盤工**　：　切込砕石（C-20）　t=10cm	
	A=　58.4　m2	58.0　m2
	・ **表層工**　：　⑤再生密粒度As（13F）　t=5cm	
	A=　116.8　m2	116.8　m2
	※舗装復旧工図及び側溝工展開図参照	
	上層及び下層路盤工	
	L=　116.80　＝　116.80　m	
	A=　116.80　×　0.50　＝　58.4　m2	
	ΣA=　＝　58.4　m2	
	表層工	
	標準部	
	L=　116.80　＝　116.80　m	
	A=　116.80　×　1.00　＝　116.8　m2	
	ΣA=　＝　116.8　m2	

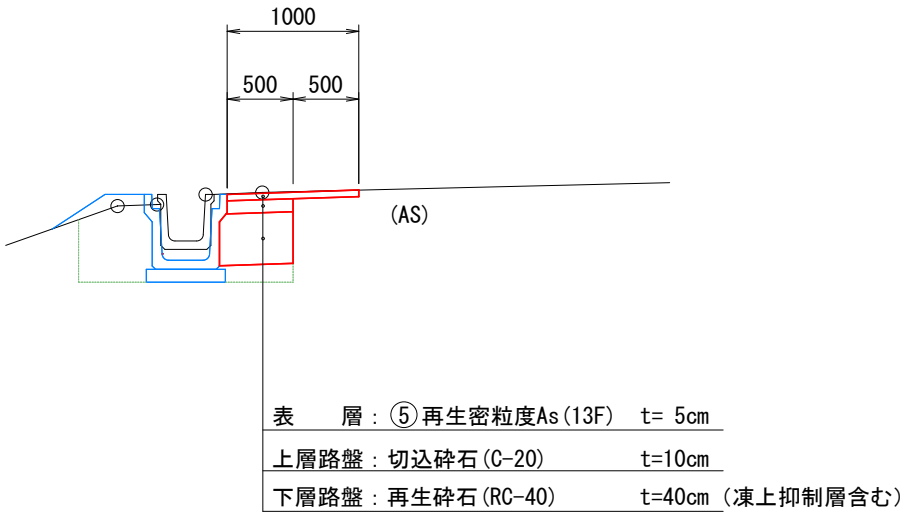

種　別	形　状　及　び　算　式	数　量
進入路工	※進入路工詳細図参照 ｱｽﾌｧﾙﾄ舗装及びｺﾝｸﾘｰﾄ舗装集計表	

	アスファルト舗装		コンクリート舗装	
	表層	路盤	表層	路盤
1号進入路工			1.80	1.80
2号進入路工	11.05	11.05		
3号進入路工				
4号進入路工				
5号進入路工				
6号進入路工				
7号進入路工				
合計	11.05	11.05	1.80	1.80

ｱｽﾌｧﾙﾄ舗装工	・ **路盤工** : 再生砕石（RC-40） t=25cm A= 11.1 m2		11.1 m2
	・ **表層工** : ⑤再生密粒度As（13F） t=5cm A= 11.1 m2		11.1 m2
ｺﾝｸﾘｰﾄ舗装工	・ **路盤工** : 再生砕石（RC-40） t=10cm A= 1.8 m2		1.8 m2
	・ **表層工** : ｺﾝｸﾘｰﾄ②(18N-8-40) t=10cm A= 1.8 m2		1.8 m2

種　別	形　状　及　び　算　式	数　量
構造物とりこわし工		
ｺﾝｸﾘｰﾄ構造物とりこわし	・ 有筋	
	ｺﾝｸﾘｰﾄ構造物取壊し　：　鉄筋構造物(Co製品)	株
	取壊し（体積）　V=　7.54　m3　＝	7.5　m3
	運搬（体積）　V=　7.54　m3　＝	7.5　m3
	処理（重量）　W=　18.86　t　＝	18.9　t
	・ **ｺﾝｸﾘｰﾄ構造物取壊し**　：　無筋構造物(Co塊)	
	取壊し（体積）　V=　1.10　m3　＝	1.1　m3
	運搬（体積）　V=　1.10　m3　＝	1.1　m3
	処理（重量）　W=　2.58　t　＝	2.6　t
	※舗装復旧工図及び進入路工詳細図参照	
舗装版切断工	・ **As舗装版切断　15cm以下**　：　t=5cm	
	L=　256.7　m　＝	256.7　m
	※舗装復旧工図及び進入路工詳細図参照	
舗装版破砕工	・ As舗装版取壊し　15cm以下　：　15cm以下 直接掘削積込	
	A=　116.8　m2　＝	116.8　m2
	・ As殻運搬　：　L=6.5km以下	
	V=　6.4　m3　＝	6.4　m3
	・ **As殻処分**　：　As塊 50cm角以下	
	V=　15.0　t　＝	15.0　t
道路付属物撤去工	・ **視線誘導標**　：　(ｽﾉｰﾎﾟｰﾙ併用型)	
	N=　3　本　＝	3.0　本

数 量 集 計 表

鉄筋ｺﾝｸﾘｰﾄの単位重量　rs＝　　2.50　　t/m3

構造物とりこわし工

ｺﾝｸﾘｰﾄ構造物取壊し（有筋）

種　　別	細　　別	単位当り重量	数　量	重　量（ｔ）	体　積（m3）	備　考
二次製品						
U型側溝						
	US1-B-B300C	0.153　t/m	66.0　m	10.10	4.04	
落蓋型側溝	落蓋300A	0.2　t/m	29.0　m	5.80	2.32	
落蓋型側溝蓋	300用	0.074　t/m	40.0　m	2.96	1.18	
二次製品　計				18.86	7.54	

延 長 調 書

構造物取壊し工

二次製品　　（有筋）

種　別	細　別	測　　点					左・右	延長(m)	備　考
U型側溝	US1-B-B 600	NO.15	+7.2	～	NO.15	+9.4	左		
	〃	NO.15	+14.6	～	NO.15	+17.6	左		
	計							0.0	
	US1-B-B 450	NO.0		～	NO.0	+9.2	左	9.0	
	US1-B-B 300C	NO.0	+9.2	～	NO.0	+13.1	左	4.0	
	〃	NO.0	+16.1	～	NO.1	+2.1	左	6.0	
	〃	NO.1	+5.1	～	NO.1	+15.3	左	10.0	
	〃	NO.1	+17.7	～	NO.4	+1.7	左	42.0	
	〃	NO.4	+4.7	～	NO.4	+8.8	左	4.0	
	〃	NO.5	+14.6	～	NO.5	+18.3	左		
	〃	NO.6	+3.1	～	NO.6	+5.1	左		
	〃	NO.6	+7.0	～	NO.7	+0.7	左		
	〃	NO.7	+5.5	～	NO.8	+16.7	左		
	〃	NO.9	+1.8	～	NO.9	+17.2	左		
	〃	NO.10	+2.3	～	NO.11	+0.0	左		
	〃	NO.12	+0.9	～	NO.15	+6.0	左		
	計							66.0	
落蓋型側溝	落蓋300A	NO.0	+13.1	～	NO.0	+16.1	左	3.0	
	〃	NO.1	+2.1	～	NO.1	+5.1	左	3.0	
	〃	NO.1	+15.3	～	NO.1	+17.7	左	2.0	
	〃	NO.4	+1.7	～	NO.4	+4.7	左	3.0	
	〃	NO.4	+8.8	～	NO.5	+6.9		18.0	
	〃	NO.5	+18.3	～	NO.6	+3.1	左		
	〃	NO.6	+5.1	～	NO.6	+7.0	左		
	〃	NO.7	+0.7	～	NO.7	+5.5	左		
	〃	NO.8	+16.7	～	NO.9	+1.8	左		
	〃	NO.9	+17.2	～	NO.10	+2.3	左		
	〃	NO.11	+15.8	～	NO.12	+0.9	左		
	計							29.0	
U型側溝蓋	FC1-B-B 600	NO.15	+16.1	～	NO.15	+17.1			

延 長 調 書

構造物取壊し工

二次製品　　（有筋）

種　別	細　別	測　　点					左・右	延長(m)	備　考
U型側溝蓋	FC1-B-B 300	NO.11	+1.0	～	NO.11	+6.0	左		
	〃	NO.14	+19.9	～	NO.15	+1.4	左		
	〃	NO.15	+3.0	～	NO.15	+5.2	左		
	計								
落蓋型側溝蓋	300用	NO.0	+13.1	～	NO.0	+16.1	左	3.0	
	〃	NO.1	+2.1	～	NO.1	+5.1	左	3.0	
	〃	NO.1	+15.3	～	NO.1	+17.7	左	2.0	
	〃	NO.4	+8.8	～	NO.5	+6.9	左	18.0	
	〃	NO.5	+18.3	～	NO.6	+3.1	左		
	〃	NO.6	+5.1	～	NO.6	+7.0	左		
	〃	NO.7	+0.7	～	NO.7	+5.5	左		
	〃	NO.8	+16.7	～	NO.9	+1.8	左		
	〃	NO.9	+17.2	～	NO.10	+2.3	左		
	〃	NO.11	+15.8	～	NO.12	+0.9	左		
	計							26.0	

名　　称	US1-B-B 450　　単位数量計算書	10　　m　当り算出

構造物取壊し工

（有筋）

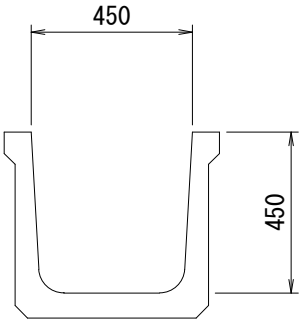

1　個当り　　2.00　　m

種　　別	計　　算　　式	数　　量
ﾌﾟﾚｷｬｽﾄU型側溝 US1-B-B 450	・ **本体**　:　w＝　454　**kg/個** 個数　n=　10.0　/　2.00　＝　5.0　個 重量　W=　0.454　×　5.0　＝　2.27　t 1m当り重量　W=　2.27　/　10.0　＝　0.227	0.227　t/m

名　　称	US1-B-B 300C　　単位数量計算書	10　　m　当り算出

構造物取壊し工

（有筋）

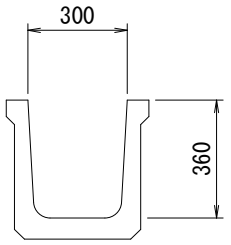

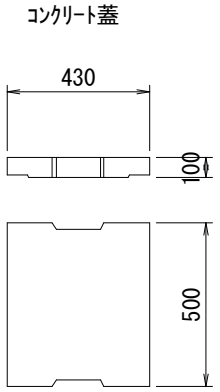

1　個当り　　2.00　　m

種　　別	計　　算　　式	数　　量
ﾌﾟﾚｷｬｽﾄU型側溝 US1-B-B 300C	・ **本体**　:　w＝　306　**kg/個** 個数　n=　10.0　/　2.00　＝　5.0　個 重量　W=　0.306　×　5.0　＝　1.53　t 1m当り重量　W=　1.53　/　10.0　＝　0.153	0.153　t/m
蓋工 FC1-B-B 300	・ **ｺﾝｸﾘｰﾄ蓋（車道用）**　L=　500　W=　48　**kg/枚** n=　10　/　0.50　＝　20.0　枚 重量　W=　0.048　×　20.0　＝　0.96　t 1m当り重量　W=　0.96　/　10.0　＝　0.096	0.096　t/m

名　　称	落蓋300A　　単位数量計算書	10　　m　当り算出

構造物取壊し工

（有筋）

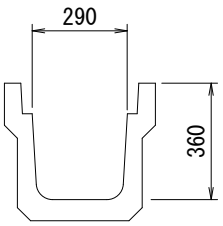

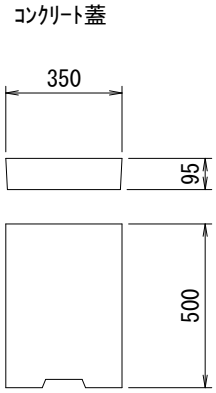

1　個当り　　2.00　　m

種　　別	計　　算　　式	数　　量
落蓋型側溝 落蓋300A	・ **本体**　:　w＝　383　**kg/個** 個数　n=　10.0　/　2.00　＝　5.0　個 重量　W=　0.383　×　5.0　＝　1.92　t 1m当り重量　W=　1.92　/　10.0　＝　0.192	0.192　t/m
蓋工 300用	・ **ｺﾝｸﾘｰﾄ蓋（車道用）**　L=　500　W=　37　**kg/枚** n=　10　/　0.50　＝　20.0　枚 重量　W=　0.037　×　20.0　＝　0.74　t 1m当り重量　W=　0.74　/　10.0　＝　0.074	0.074　t/m

種　　別	形　状　及　び　算　式					数　　量
撤去工						
構造物取壊し工	・ **ｺﾝｸﾘｰﾄ構造物取壊し**	:	無筋構造物(Co塊)			
	取壊し（体積）	V=	1.10	m3	＝	1.1 m3
	運搬（体積）	V=	1.10	m3	＝	1.1 m3
	処理（重量）	W=	2.58	t	＝	2.6 t

数 量 集 計 表

撤去工　　無筋ｺﾝｸﾘｰﾄの単位重量　rc＝　2.35　t/m3

構造物取壊し工

ｺﾝｸﾘｰﾄ構造物取壊し（無筋）

種　別	細　別	単位当り数量	数　量	重　量（ｔ）	体　積（m3）	備　考
現場打ち						
Co舗装版	t=10cm			0.42	0.18	
面壁+底版	(起点付近)			0.89	0.38	
	(終点付近)			0.38	0.16	
重力式擁壁	(終点付近)			0.89	0.38	
無筋　計				2.58	1.10	

種　別	形　状　及　び　算　式	数　量
構造物取壊し工 現場打ち （無筋）	**※進入路工詳細図参照** **・ Co舗装版** 1号進入路　1.8 × 0.10 ＝ 0.18 m3	0.18 m3
	・ 面壁+底版 起点付近 V= 1.55 × 1.15 × 1.00 ＝ 1.78 － 1.40 × 1.00 × 1.00 ＝ 1.40 計 0.38 m3	0.38 m3
	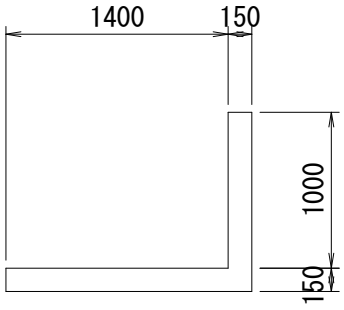 奥行1.00m	
	終点付近 V= 1.30 × 0.15 × 0.70 ＝ 0.14 V= 0.75 × 0.85 × 0.70 ＝ 0.45 － 0.60 × 0.70 × 0.70 ＝ 0.29 計 0.16 m3	0.16 m3
	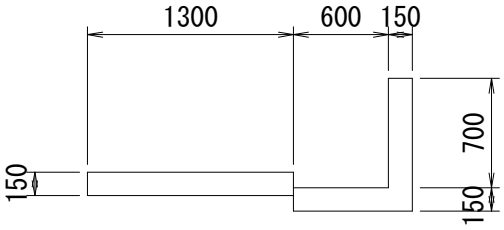 奥行0.70m	
	・ 重力式擁壁 終点付近 V= (0.15 ＋ 0.42) / 2 × 0.90 × 1.50 ＝ 0.38 m3	0.38 m3
	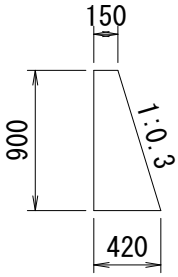 奥行1.50m	

種　　別	形　状　及　び　算　式					数　　量
撤去工						
舗装版切断工	※舗装復旧工図及び進入路工詳細図参照					
	・ As舗装版切断　　：　t=5cm					
	NO.0-2.2	1次	L=	0.5	m	
	NO.0-2.2～NO.5+14.6	1次	L=	116.8	m	
	NO.14+18.5～NO.15+9.4	1次	L=		m	
	NO.15+9.4	1次	L=		m	
	NO.15+14.6	1次	L=		m	
	NO.15+14.6～NO.15+17.6	1次	L=		m	
	NO.15+17.6	1次	L=		m	
	2号進入路	1次	L=	22.1	m	
	NO.0-2.2	2次	L=	0.5	m	
	NO.0-2.2～NO.5+14.6	2次	L=	116.8	m	
	NO.13+18.4	2次	L=		m	
	NO.14+18.5	2次	L=		m	
	NO.14+18.5～NO.15+9.4	2次	L=		m	
	NO.15+9.4	2次	L=		m	
	NO.15+14.6	2次	L=		m	
	NO.15+14.6～NO.15+17.6	2次	L=		m	
	NO.15+17.6	2次	L=		m	
			計	256.7	m	256.7　m

種　　別	形　状　及　び　算　式	数　　量
撤去工		
舗装版破砕工	※舗装復旧工図及び進入路工詳細図参照	
	・ As舗装版取壊し　　：　15cm以下 直接掘削積込	
	本線	
	NO.2+14～NO.5+14.6　　L=　116.8　m	
	計　116.8　m	
	A=　116.8　×　1.0　＝　116.8　m2	116.8　m2
	進入路部	
	2～6号進入路　　L=　22.1　m	
	A=　22.1　×　0.5　＝　11.1　m2	
	ΣA=　**116.8**　＋　11.1　＝　**127.9**　m2	127.9　m2
運搬・処理	・ As殻運搬	
	(t=5cm)　V=　127.9　×　0.05　＝　6.39　m3	6.4　m3
	・ As殻処理　W=　6.4　×　2.35　t/m3　＝　15.04　t	15.0　t

構造物撤去工

延 長 調 書

種　別	細　別	測　　点	左･右	数量	備 考
視線誘導標					
	ｽﾉｰﾎﾟｰﾙ併用型	NO.0　　-0.6	左	1	
		NO.1　　+18.4	左	1	
		NO.3　　+19.6	左	1	
		NO.6　　+15.2	左		
		NO.9　　+7.0	左		
		NO.10　　+15.6	左		
		NO.11　　+8.1	左		
		NO.12　　+18.8	左		
		NO.13　　+7.5	左		
		NO.14　　+19.2	左		
	計			3	

種　　別	形　状　及　び　算　式	数　　量
仮設工		
交通誘導員	交通誘導員B	
	d=　17　人　＝	17.0　人