令和7年度

上水第3号
元町浄水場水管橋上部工撤去工事

数 量 計 算 書

令和7年6月

五所川原市　上下水道部　水道課

目　　次

頁

第１章 水管橋上部撤去工 ･･ 1-　1
§1 総括表 ･･･ 1-　2
§2 準備工 ･･･ 1-　4
§3 ベント工 ･･･ 1-　7
§4 鋼材撤去工 ･･･ 1- 11
§5 仮設工 ･･･ 1- 32
§6 工事用坂路工 ･･･ 1- 35
§7 鋼材処分工 ･･･ 1- 38
§8 工事用除雪工 ･･･ 1- 41

第２章 浄水施設撤去 ･･･ 2-　1
§1 総括表 ･･･ 2-　2
§2 浄水施設撤去工 ･･･ 2-　4

第1章　水道橋上部撤去工

§１ 総括表

レベル1 工事区分	レベル2 工種	レベル3 種別	レベル4 細別	レベル5 規格	レベル6 積算要素	単位	当初数量		変更数量		摘要
							計算数量	計上数量	計算数量	計上数量	
水管橋撤去工						式	1	1			
	準備工					式	1	1			
		トラッククレーン準備工				式	1	1			
			重建設機械分解組立輸送	分解組立+輸送(往復) ｸﾛｰﾗｸﾚｰﾝ系 80t吊以上150t吊以下		回	2	2			
	ベント工					式	1	1			
		ベント工				式	1	1			
			ベント基礎工	鋼板基礎、設置+撤去		m^2	72.0	72			
			ベント基礎構台	設置+撤去		t	12.6	13			
			ベント設備工	ベント設置+撤去		t	38.6	39			
			仮受サンドル		H-300,L=600×10本　リース	基	8	8			
	鋼材撤去工					式	1	1			
		主塔撤去工(主塔ケーブル含む)				式	1	1			
			主塔撤去工	［撤去重量］		t	46.1	46			
		主構撤去工(その他鋼材含む)				式	1	1			
			主構撤去工	［撤去重量］		t	118.5	119			
		支承縁切り工				式	1	1			
			支承縁切り工			基	12	12			
			主桁転倒防止工			桁	4	4			
	仮設工					式	1	1			
		足場工				式	1	1			
			吊足場	［設置+撤去+賃料］		m^2	652.0	652			
			枠組足場	［設置+撤去+賃料］		掛m^2	610.6	611			
		吊金具工				式	1	1			
			吊金具重量	主塔用		個	8.0	8			
			吊金具重量	主構用		個	28.0	28			
			吊金具取付部ケレン	2種ケレン		m^2	0.9	1			
			現場溶接延長	K形グルーブ溶接 L=10.8m	6mmすみ肉換算	m	382.3	382			
	工事用坂路工					式	1	1			
		工事用坂路工				式	1	1			
			盛土工	路体盛土	W≧4.0	m^3	1615.5	1600			
			舗装工	路盤工	再生砕石(RC-40)、t=10cm	m^2	169.4	169			
			大型土のう	製作+設置+撤去		袋	320	320			
			敷鉄板	設置+撤去+賃料	22×1524×6096	m^2	6114.0	6114			
				撤去+賃料	22×1524×6096	m^2	1857.0	1857			
				敷鉄板搬入、搬出		t	1057.0	1057			
				敷鉄板搬出		t	320.8	321			
				積込み、取卸し	往復	t	1057.0	1057			
				積込み、取卸し	片道	t	320.8	321			
	鋼材処分工					式	1	1			
		鋼材処分				式	1	1			
			スクラップ処理			t	164.6	165			
	工事用除雪					式	1	1			
		工事用除雪				式	1	1			
			運搬路除雪	機械除雪 15tﾌﾞﾙ 堤防･運搬路等		km	1.3	1			
			作業現場除雪	機械除雪 15tﾌﾞﾙ 平地の道路等		m^2	4003.0	4003			

§2 準備工

準備工　数量集計表

種　別	細　別	規　格	単位	数　量	摘 要
トラッククレーン準備工			式	1.0	
	重建設機械分解組立輸送	ｸﾛｰﾗｸﾚｰﾝ150t	回	2.0	

種　類	形　式　及　び　算　式	数　量
準備工		
トラッククレーン準備工		
	重建設機械分解組立輸送(ｸﾛｰﾗｸﾚｰﾝ150ｔ)	
	N=　2.0　=	2　回

§3 ベントエ

ベント工　数量集計表

種　別	細　別	規　格	単位	数　量	摘 要
ベント工			式	1.0	
	ベント基礎工	鋼板基礎、設置+撤去	m^2	72.0	
	ベント基礎構台	設置+撤去	t	12.6	
	ベント設備工	ベント設置+撤去	t	38.6	
	仮受サンドル		基	8	H-300,L=600×10本

種　類	形　式　及　び　算　式	数　量
ベントエ ベントエ	ベント基礎工　　（鋼板基礎、設置+撤去） A=　(4.000+2)×3×4　　=	72.0 m^2

11－4　ベント基礎設置・撤去

鋼板によるベント基礎設置・撤去歩掛は，次表を標準とする。

表 11. 10　ベント基礎設置・撤去歩掛

機　械　名	日当り施工量 Ｄａ（m^2／日）	編成人員 （人）	
ラフテレーンクレーン油圧伸縮ジブ型・排出ガス対策型（第２次基準値）25ｔ吊	$Da = \frac{A}{0.011A+0.55}$	橋りょう世話役 橋りょう特殊工	1 4

Ａ：ベント基礎の延面積（m^2）

（注）１．鋼板規格は，鋼板厚さ 22 mmを標準とする。

２．整地が必要な場合は，別途計上する。

３．鋼板損耗費は，別途計上する。

４．現場条件によりラフテレーンクレーンの規格が上表により難い場合は，現場条件に適した規格を選定する。

５．日当り施工量Ｄａは小数第１位を四捨五入し，整数とする。

６．ベント基礎の延面積（Ａ）は次式による。

$A = \Sigma A_i$

$A_i = (B+2) \times 3$

ただし，Ａｉ：ベント１基当りの基礎の面積

Ｂ：外桁～外桁間隔（箱桁は外 Web～外 Web 間隔）（m）

なお，Ａｉ，Ｂとも小数第２位を四捨五入し，第１位とする。

７．鋼板供用１日当り損耗費については，ベント設備供用１日当り損料に次表の率を乗じるものとする。

なお，鋼板供用日数は，ベント設備供用日数と同等とする。

	ベント基礎構台　　（設置+撤去） W=　93.0×(5.500×4+3.000×4)×4/1000　　=	12.6 t

種　類	形　式　及　び　算　式		数　量
ベントエ			
	ベント設備工　　（ベント設置+撤去）		
工事用坂路	W1=　0.372×(4+1.5)+(4.737×2+0.372×(4.+1.5))×8.500/10	=	11.838 t
	W2=　0.372×(4+1.5)+(4.737×2+0.372×(4.+1.5))×8.200/10	=	11.492 t
	W3=　0.372×(4+1.5)+(4.737×2+0.372×(4.+1.5))×5.200/10	=	8.036 t
作業ヤード	W4=　0.372×(4+1.5)+(4.737×2+0.372×(4.+1.5))×4.500/10	=	7.230 t
		ΣW =	38.60 t

11－5　ベント設備の質量

ベント総質量（T）は，次式による。

$T = \Sigma Ti$

$h < 10$　　$Ti = 0.372 \times (B + 1.5) + \{4.737 \times n + 0.372 \times (B + 1.5)\} \times h / 10$

$10 \leqq h \leqq 30$　$Ti = 0.39 \times n \times h + 0.744 \times (B + 1.5) + 0.837 \times n$

ただし，T：ベント総質量（つなぎ材，筋かい，梁等を含む）（t）

Ti：1基当りのベント質量（t）

n：1列当りのベント柱本数（表 11.11）（本）

h：ベント高さ（基礎天端から主桁下端まで）（m）

B：構造幅（外桁～外桁間隔，箱桁は外 Web～外 Web 間隔）（m）

なお，Ti，h，Bとも小数第2位を四捨五入し，第1位とする。

表 11.11　1列当りベント柱本数　　（本）

構造＼主桁数	1	2	3	4	5	6
鈑　桁	－	2	3	4	5	6
箱　桁	2	4	6	8	－	－
トラス（アーチ系）	－	4	－	－	－	－
少数 I 桁	－	4	6	8	－	－
細幅箱桁	2	4	6	8	－	－

（注）　ベント基数は，立地条件，架設工法等により異なるので架設計画により決定する。ただし，移動式クレーン等で架設するトラス（アーチ系）橋は格点位置をベントで受けるものとする。

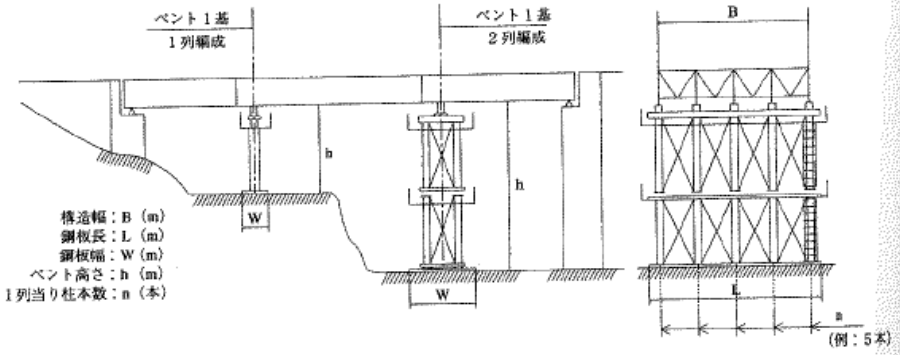

ベント設備（参考図）

	仮受サンドル　　(H-300, L=600×10本)		
	N=　2×4	=	8 基

§４ 鋼材撤去工

鋼材撤去工　数量集計表

種　別	細　別	規　格	単位	数　量	摘 要
主塔撤去工(主塔ケーブル含む)			式	1.0	
	主塔撤去工	1次及び2切断・撤去	t	46.1	
主構撤去工(その他鋼材含む)			式	1.0	
	主構撤去工	1次及び2切断・撤去	t	118.5	
支承縁切り工			式	1.0	
	支承縁切り工		基	12.0	
	主桁転倒防止工		桁	4.0	

種　類	形　式　及　び　算　式		数　量
鋼材撤去工			
主塔撤去工(主塔ケーブル含む)			
	1次及び2切断・撤去		
	W=　46.1	=	46.1 t
主構塔撤去工(主塔ケーブル含む)			
	1次及び2切断・撤去		
	W=　118.5	=	118.5 t
支承縁切り工			
	支承縁切り工		
固定、可動	N1=　8.0	=	8 基
主塔支承	N2=　4.0	=	4 基
		ΣN =	12 基
	主桁転倒防止工		
	N1=　4.0	=	4 桁
	仮受サンドル　(H-300,L=600×10本)		
	N=　2×4	=	8 基

水管橋上部工撤去数量集計表

1)鋼材撤去工数量集計表

項目	細別	規格	単位	数量	備考
鋼材撤去工	主構撤去鋼材	STK400、SM400 SS400	t	94.9	主構撤去工
	主塔撤去鋼材	STK400、SM400 SS400	t	42.2	主塔撤去工
	歩廊撤去鋼材	STK400、SS400	t	18.1	
	排水管鋼材	STK400、SS400	t	1.8	
	電気ケーブル鋼材	SS400	t	2.6	
	空気弁操作台撤去鋼材	STK400、SS400	t	0.3	
	空気保温箱撤去鋼材		t	0.1	
	主塔ケーブル	ロックドコイルC形φ42	t	3.9	主塔撤去工
	連絡階段鋼材	STK400、SS400、SM400	t	0.7	
	撤去重量合計		t	164.6	
	支承(固定、可動)		箇所	8	
	主塔支承		箇所	4	

水管橋上部工撤去数量

1水管橋上部工撤去鋼材吊上重量集計

主構+歩廊+排水管+電気ｹｰﾌﾞﾙ撤去重量表　（単位：t）

項目	ﾌﾞﾛｯｸ1 L=11.0	ﾌﾞﾛｯｸ2 L=12.0	ﾌﾞﾛｯｸ3 L=12.0	ﾌﾞﾛｯｸ4 L=10.0	ﾌﾞﾛｯｸ5 L=12.0	ﾌﾞﾛｯｸ6 L=12.0	ﾌﾞﾛｯｸ7 L=11.8	ﾌﾞﾛｯｸ8 L=9.4	ﾌﾞﾛｯｸ9 L=11.8	ﾌﾞﾛｯｸ10 L=12.0	ﾌﾞﾛｯｸ11 L=12.0	ﾌﾞﾛｯｸ12 L=10.0	ﾌﾞﾛｯｸ13 L=12.0	ﾌﾞﾛｯｸ14 L=12.0	ﾌﾞﾛｯｸ15 L=11.0	合計
橋体工	7.70	6.43	6.43	5.79	6.36	6.44	6.40	3.81	6.40	6.44	6.36	5.79	6.43	6.43	7.70	94.91
歩廊工	1.17	1.27	1.27	1.06	1.27	1.27	1.25	1.00	1.25	1.27	1.27	1.06	1.27	1.27	1.17	18.12
排水管工				0.07	0.17	0.17	0.17	0.13	0.17	0.17	0.17	0.14	0.17	0.17	0.15	1.85
電気ｹｰﾌﾞﾙ工	0.16	0.18	0.18	0.15	0.18	0.18	0.18	0.14	0.18	0.18	0.18	0.15	0.18	0.18	0.16	2.56
空気弁操作台								0.29								0.29
空気弁保温箱								0.06								0.06
合計	9.03	7.88	7.88	7.07	7.98	8.06	8.00	5.43	8.00	8.06	7.98	7.14	8.05	8.05	9.18	
撤去吊重量	16.91		14.95		16.04		21.43			16.04		15.19		17.23		117.79
撤去ブロック	7		6		5		1			2		3		4		

主塔撤去重量表　（単位：t）

項目	P1	P2	ﾌﾞﾛｯｸ	撤去重量
主塔（柱頭）	1.92	1.92	1	7.65
主塔（ｹｰﾌﾞﾙ）	5.73	5.73		
主塔（枝基部）	4.62	4.62	2	13.46
主塔（枝部）	8.84	8.84		
主塔合計	21.11	21.11		21.11

2 鋼材撤去重量明細

(1)主構の撤去重量

1ブロック、15ブロック　　（単位：mm,kg）

員数	部材名	材種	断面寸法			ﾈｯﾄ	単位重量	重量	材質	備考
2	PIPE	STK	406	9.5	11400	100%	93.0	2120.4	STK400	上弦材
1	PIPE	STPY	406	12.7	11300	100%	123.0	1389.9	STPY400	下弦材,送水管
12	PIPE	STK	165	5	2513	100%	19.8	597.1	STK400	斜材
2	PIPE	STK	140	4.5	1445	100%	15.0	43.4	STK400	上横構材
4	PIPE	STK	140	4.5	1206	100%	15.0	72.4	STK400	〃
2	PIPE	STK	140	4.5	1757	100%	15.0	52.7	STK400	〃
2	PIPE	STK	140	4.5	1923	100%	15.0	57.7	STK400	〃
4	PIPE	STK	140	4.5	2329	100%	15.0	139.7	STK400	〃
2	PIPE	STK	140	4.5	1923	100%	15.0	57.7	STK400	〃
2	PIPE	STK	406	12.7	3000	100%	123.0	738.0	STK400	横梁
2	PIPE	STK	165	5	2629	100%	19.8	104.1	STK400	〃
2	PIPE	STK	406	9.5	1800	100%	93.0	334.8	STK400	橋門構
1	PIPE	STK	406	9.5	3000	100%	93.0	279.0	STK400	〃
2	PIPE	STK	140	4.5	1004	100%	15.0	30.1	STK400	〃
1	FLG	PL	500	19	3500	100%	74.6	261.0	SS400	〃
1	FLG	PL	500	22	3500	100%	86.4	302.2	SS400	〃
1	WEB	PL	259	12	3500	100%	24.4	85.4	SS400	〃
8	Rib	PL	259	19	230	100%	38.6	71.1	SS400	〃
2	Sole	PL	450	25	450	100%	88.3	79.5	SM400	〃
8		PL	100	9	250	100%	7.1	14.1	SS400	〃
1		PL	594	8	606	100%	37.3	22.6	SS400	ﾘﾝｸﾞｻﾎﾟｰﾄ
1		PL	140	8	1547	100%	8.8	13.6	SS400	〃
1		PL	160	9	700	100%	11.3	7.9	SS400	〃
4	FLG	PL	180	14	1370	100%	19.8	108.4	SS400	ｹｰﾌﾞﾙ定着梁
2	WEB	PL	969	10	2200	100%	76.1	334.7	SS400	〃
2	STIFF	PL	170	14	797	100%	18.7	29.8	SS400	〃
2	STIFF	PL	170	14	593	100%	18.7	22.2	SS400	〃
2	STIFF	PL	170	14	200	100%	18.7	7.5	SS400	〃
2	STIFF	PL	170	14	969	100%	18.7	36.2	SS400	〃
2		PL	600	10	600	100%	47.1	56.5	SS400	〃 補強
1	BASE	PL	450	22	600	100%	77.7	46.6	SS400	ﾍﾞｰｽ回り
2		PL	200	38	400	100%	59.7	47.7	SM400	〃
4	Tap	BoLT	16	150		100%	0.3	1.4	SM400	〃
8		HTB	22	100		100%	0.6	5.2	F10T	〃
5		PL	200	10	250	100%	15.7	19.6	SM400	〃
2	Dia	PL	387	9	387	100%	27.3	21.2	SS400	上弦材　補強
2	Guss	PL	300	10	1000	100%	23.6	47.1	SS400	〃　ｶﾞｾｯﾄ
2	Guss	PL	100	6	500	100%	4.7	4.7	SS400	下弦材　ｶﾞｾｯﾄ
8	Guss	PL	100	6	1000	100%	4.7	37.7	SS400	上下弦材　ｶﾞｾｯﾄ
							合計	7700.8 kg		

2ブロック、14ブロック　　（単位：mm,kg）

員数	部材名	材種	断面寸法			ﾈｯﾄ	単位重量	重量	材質	備考
2	PIPE	STK	406	9.5	12000	100%	93.0	2232.0	STK400	上弦材
1	PIPE	STPY	406	12.7	12000	100%	123.0	1476.0	STPY400	下弦材、送水管
12	PIPE	STK	165	5	2513	100%	19.8	597.1	STK400	斜材
2	PIPE	STK	140	4.5	1757	100%	15.0	52.7	STK400	上横構材
2	PIPE	STK	140	4.5	1923	100%	15.0	57.7	STK400	〃
4	PIPE	STK	140	4.5	1206	100%	15.0	72.4	STK400	〃
2	PIPE	STK	140	4.5	1757	100%	15.0	52.7	STK400	〃
4	PIPE	STK	140	4.5	2329	100%	15.0	139.7	STK400	〃
2	PIPE	STK	140	4.5	1923	100%	15.0	57.7	STK400	〃
2	PIPE	STK	406	12.7	3000	100%	123.0	738.0	STK400	横梁
2	PIPE	STK	165	5	2629	100%	19.8	104.1	STK400	〃
4	FLG	PL	180	14	1370	100%	19.8	108.4	SS400	ｹｰﾌﾞﾙ定着梁
2	WEB	PL	983	10	2200	100%	77.2	339.5	SS400	〃
2	STIFF	PL	170	14	637	100%	18.7	23.8	SS400	〃
2	STIFF	PL	170	14	605	100%	18.7	22.6	SS400	〃
2	STIFF	PL	170	14	325	100%	18.7	12.1	SS400	〃
2	STIFF	PL	170	14	885	100%	18.7	33.1	SS400	〃
2		PL	600	10	600	100%	47.1	56.5	SS400	〃補強
1	BASE	PL	450	22	600	100%	77.7	46.6	SS400	ﾍﾞｰｽ回り
2		PL	200	38	400	100%	59.7	47.7	SM400	〃
4	Tap	BoLT	16	150		100%	0.3	1.4	SM400	〃
8		HTB	22	100		100%	0.6	5.2	F10T	〃
5		PL	200	10	250	100%	15.7	19.6	SM400	〃
4	Dia	PL	387	9	387	100%	27.3	42.3	SS400	上弦材　補強
2	Guss	PL	300	10	1000	100%	23.6	47.1	SS400	〃　ｶﾞｾｯﾄ
10	Guss	PL	100	6	1000	100%	4.7	47.1	SS400	上下弦材　ｶﾞｾｯﾄ
							合計	6433.2 kg		

3ブロック、13ブロック　　（単位：mm,kg）

員数	部材名	材種	断面寸法			ﾈｯﾄ	単位重量	重量	材質	備考
2	PIPE	STK	406	9.5	12000	100%	93.0	2232.0	STK400	上弦材
1	PIPE	STPY	406	12.7	12000	100%	123.0	1476.0	STPY400	下弦材、送水管
12	PIPE	STK	165	5	2513	100%	19.8	597.1	STK400	斜材
2	PIPE	STK	140	4.5	1757	100%	15.0	52.7	STK400	上横構材
4	PIPE	STK	140	4.5	1206	100%	15.0	72.4	STK400	〃
2	PIPE	STK	140	4.5	1757	100%	15.0	52.7	STK400	〃
2	PIPE	STK	140	4.5	1923	100%	15.0	57.7	STK400	〃
4	PIPE	STK	140	4.5	2329	100%	15.0	139.7	STK400	〃
2	PIPE	STK	140	4.5	2329	100%	15.0	69.9	STK400	〃
2	PIPE	STK	406	12.7	3000	100%	123.0	738.0	STK400	横梁
2	PIPE	STK	165	5	2629	100%	19.8	104.1	STK400	〃
4	FLG	PL	180	14	1370	100%	19.8	108.4	SS400	ｹｰﾌﾞﾙ定着梁
2	WEB	PL	992	10	2200	100%	77.9	342.6	SS400	〃
2	STIFF	PL	170	14	463	100%	18.7	17.3	SS400	〃
2	STIFF	PL	170	14	499	100%	18.7	18.6	SS400	〃
2	STIFF	PL	170	14	333	100%	18.7	12.4	SS400	〃
2	STIFF	PL	170	14	665	100%	18.7	24.8	SS400	〃
2		PL	600	10	600	100%	47.1	56.5	SS400	〃補強
1	BASE	PL	450	22	600	100%	77.7	46.6	SS400	ﾍﾞｰｽ回り
2		PL	200	38	400	100%	59.7	47.7	SM400	〃
4	Tap	BoLT	16	150		100%	0.3	1.4	SM400	〃
8		HTB	22	100		100%	0.6	5.2	F10T	〃
5		PL	200	10	250	100%	15.7	19.6	SM400	〃
4	Dia	PL	387	9	387	100%	27.3	42.3	SS400	上弦材　補強
2	Guss	PL	300	10	1000	100%	23.6	47.1	SS400	〃　ｶﾞｾｯﾄ
10	Guss	PL	100	6	1000	100%	4.7	47.1	SS400	上下弦材　ｶﾞｾｯﾄ
							合計	6430.1 kg		

4ブロック、12ブロック　　（単位：mm,kg）

員数	部材名	材種	断面寸法			ﾈｯﾄ	単位重量	重量	材質	備考
2	PIPE	STK	406	9.5	10000	100%	93.0	1860.0	STK400	上弦材
1	PIPE	STPY	406	12.7	10000	100%	123.0	1230.0	STPY400	下弦材、送水管
10	PIPE	STK	165	5	2513	100%	19.8	497.6	STK400	斜材
8	PIPE	STK	140	4.5	2329	100%	15.0	279.5	STK400	上横構材
2	PIPE	STK	140	4.5	2329	100%	15.0	69.9	STK400	〃
2	PIPE	STK	165	5	2629	100%	19.8	104.1	STK400	横梁
1	PIPE	STK	406	9.5	3000	100%	93.0	279.0	STK400	橋門構
2	PIPE	STK	406	9.5	1800	100%	93.0	334.8	STK400	〃
4	PIPE	STK	140	4.5	987	100%	15.0	59.2	STK400	〃
1	FLG	PL	500	19	3500	100%	74.6	261.0	SS400	〃
1	FLG	PL	500	22	3500	100%	86.4	302.2	SS400	〃
2	WEB	PL	259	12	2890	100%	24.4	141.0	SS400	〃
2	WEB	PL	259	19	450	100%	38.6	34.8	SS400	〃
2	Dai	PL	259	19	446	100%	38.6	34.5	SS400	〃
2	Dai	PL	259	9	446	100%	18.3	16.3	SS400	〃
4	Rib	PL	259	19	225	100%	38.6	34.8	SS400	〃
2	Sole	PL	230	30	400	100%	54.2	43.3	SM400	〃
8		PL	100	9	250	100%	7.1	14.1	SS400	〃
1		PL	591	12	606	100%	55.7	33.7	SS400	ﾘﾝｸﾞｻﾎﾟｰﾄ
1		PL	300	12	1547	100%	28.3	43.7	SS400	〃
1		PL	320	12	700	100%	30.1	21.1	SS400	〃
3		PL	100	12	130	100%	9.4	3.7	SS400	〃
1		PL	100	12	85	100%	9.4	0.8	SS400	〃
4	Dia	PL	387	9	387	100%	27.3	42.3	SS400	上弦材　補強
8	Guss	PL	100	6	1000	100%	4.7	37.7	SS400	上下弦材　ｶﾞｾｯﾄ
4	Guss	PL	100	6	500	100%	4.7	9.4	SS400	下弦材　ｶﾞｾｯﾄ
							合計	5788.5 kg		

5ブロック、11ブロック　　（単位：mm,kg）

員数	部材名	材種	断面寸法			ﾈｯﾄ	単位重量	重量	材質	備考
2	PIPE	STK	406	9.5	12000	100%	93.0	2232.0	STK400	上弦材
1	PIPE	STPY	406	12.7	12000	100%	123.0	1476.0	STPY400	下弦材
12	PIPE	STK	165	5	2513	100%	19.8	597.1	STK400	斜材
4	PIPE	STK	140	4.5	2329	100%	15.0	139.7	STK400	上横構材
2	PIPE	STK	140	4.5	1923	100%	15.0	57.7	STK400	〃
2	PIPE	STK	140	4.5	1757	100%	15.0	52.7	STK400	〃
4	PIPE	STK	140	4.5	1206	100%	15.0	72.4	STK400	〃
2	PIPE	STK	140	4.5	1757	100%	15.0	52.7	STK400	〃
2	PIPE	STK	406	12.7	3000	100%	123.0	738.0	STK400	横梁
2	PIPE	STK	165	5	2629	100%	19.8	104.1	STK400	〃
4	FLG	PL	180	14	1370	100%	19.8	108.4	SS400	ｹｰﾌﾞﾙ定着梁
2	WEB	PL	996	10	2200	100%	78.2	344.0	SS400	〃
2	STIFF	PL	170	14	458	100%	18.7	17.1	SS400	〃
2	STIFF	PL	170	14	502	100%	18.7	18.8	SS400	〃
2	STIFF	PL	170	14	340	100%	18.7	12.7	SS400	〃
2	STIFF	PL	170	14	664	100%	18.7	24.8	SS400	〃
2		PL	600	10	600	100%	47.1	56.5	SS400	〃 補強
1	BASE	PL	450	22	600	100%	77.7	46.6	SS400	ﾍﾞｰｽ回り
2		PL	200	38	400	100%	59.7	47.7	SM400	〃
4	Tap	BoLT	16	150		100%	0.3	1.4	SM400	〃
8		HTB	22	100		100%	0.6	5.2	F10T	〃
5		PL	200	10	250	100%	15.7	19.6	SM400	〃
4	Dia	PL	387	9	387	100%	27.3	42.3	SS400	上弦材　補強
2	Guss	PL	300	10	1000	100%	23.6	47.1	SS400	〃　ｶﾞｾｯﾄ
10	Guss	PL	100	6	1000	100%	4.7	47.1	SS400	上下弦材　ｶﾞｾｯﾄ
							合計	6361.8 kg		

6ブロック、10ブロック　　（単位：mm,kg）

員数	部材名	材種	断面寸法			ﾈｯﾄ	単位重量	重量	材質	備考
2	PIPE	STK	406	9.5	12000	100%	93.0	2232.0	STK400	上弦材
1	PIPE	STPY	406	12.7	12000	100%	123.0	1476.0	STPY400	下弦材
12	PIPE	STK	165	5	2513	100%	19.8	597.1	STK400	斜材
2	PIPE	STK	140	4.5	1923	100%	15.0	57.7	STK400	上横構材
4	PIPE	STK	140	4.5	2329	100%	15.0	139.7	STK400	〃
2	PIPE	STK	140	4.5	1923	100%	15.0	57.7	STK400	〃
2	PIPE	STK	140	4.5	1757	100%	15.0	52.7	STK400	〃
4	PIPE	STK	140	4.5	1206	100%	15.0	72.4	STK400	〃
2	PIPE	STK	140	4.5	1757	100%	15.0	52.7	STK400	〃
2	PIPE	STK	406	12.7	3000	100%	123.0	738.0	STK400	横梁
2	PIPE	STK	165	5	2629	100%	19.8	104.1	STK400	〃
4	FLG	PL	180	14	1370	100%	19.8	108.4	SS400	ｹｰﾌﾞﾙ定着梁
2	WEB	PL	993	10	2200	100%	78.0	343.0	SS400	〃
2	STIFF	PL	170	14	625	100%	18.7	23.4	SS400	〃
2	STIFF	PL	170	14	611	100%	18.7	22.8	SS400	〃
2	STIFF	PL	170	14	335	100%	18.7	12.5	SS400	〃
2	STIFF	PL	170	14	887	100%	18.7	33.1	SS400	〃
2		PL	600	10	600	100%	47.1	56.5	SS400	〃補強
1	BASE	PL	450	22	600	100%	77.7	46.6	SS400	ﾍﾞｰｽ回り
2		PL	200	38	400	100%	59.7	47.7	SM400	〃
4	Tap	BoLT	16	150		100%	0.3	1.4	SM400	〃
8		HTB	22	100		100%	0.6	5.2	F10T	〃
5		PL	200	10	250	100%	15.7	19.6	SM400	〃
4	Dia	PL	387	9	387	100%	27.3	42.3	SS400	上弦材　補強
2	Guss	PL	300	10	1000	100%	23.6	47.1	SS400	〃　ｶﾞｾｯﾄ
10	Guss	PL	100	6	1000	100%	4.7	47.1	SS400	上下弦材　ｶﾞｾｯﾄ
							合計	6436.9 kg		

7ブロック、9ブロック　　（単位：mm,kg）

員数	部材名	材種	断面寸法			ﾈｯﾄ	単位重量	重量	材質	備考
2	PIPE	STK	406	9.5	11800	100%	93.0	2194.8	STK400	上弦材
1	PIPE	STPY	406	12.7	11800	100%	123.0	1451.4	STPY400	下弦材
6	PIPE	STK	165	5	2513	100%	19.8	298.5	STK400	斜材
6	PIPE	STK	165	5	2450	100%	19.8	291.1	STK400	斜材
2	PIPE	STK	140	4.5	1923	100%	15.0	57.7	STK400	上横構材
4	PIPE	STK	140	4.5	2329	100%	15.0	139.7	STK400	〃
2	PIPE	STK	140	4.5	1927	100%	15.0	57.8	STK400	〃
2	PIPE	STK	140	4.5	1722	100%	15.0	51.7	STK400	〃
4	PIPE	STK	140	4.5	1206	100%	15.0	72.4	STK400	〃
2	PIPE	STK	140	4.5	1686	100%	15.0	50.6	STK400	〃
2	PIPE	STK	140	4.5	1894	100%	15.0	56.8	STK400	〃
2	PIPE	STK	406	12.7	3000	100%	123.0	738.0	STK400	横梁
2	PIPE	STK	165	5	2629	100%	19.8	104.1	STK400	〃
4	FLG	PL	180	14	1370	100%	19.8	108.4	SS400	ｹｰﾌﾞﾙ定着梁
2	WEB	PL	930	10	2200	100%	73.0	321.2	SS400	〃
2	STIFF	PL	170	14	789	100%	18.7	29.5	SS400	〃
2	STIFF	PL	170	14	598	100%	18.7	22.3	SS400	〃
2	STIFF	PL	170	14	200	100%	18.7	7.5	SS400	〃
2	STIFF	PL	170	14	970	100%	18.7	36.2	SS400	〃
2		PL	600	10	600	100%	47.1	56.5	SS400	〃 補強
1	BASE	PL	450	22	600	100%	77.7	46.6	SS400	ﾍﾞｰｽ回り
2		PL	200	38	400	100%	59.7	47.7	SM400	〃
4	Tap	BoLT	16	150		100%	0.3	1.4	SM400	〃
8		HTB	22	100		100%	0.6	5.2	F10T	〃
5		PL	200	10	250	100%	15.7	19.6	SM400	〃
4	Dia	PL	387	9	387	100%	27.3	42.3	SS400	上弦材　補強
2	Guss	PL	300	10	1000	100%	23.6	47.1	SS400	〃　ｶﾞｾｯﾄ
10	Guss	PL	100	6	1000	100%	4.7	47.1	SS400	上下弦材　ｶﾞｾｯﾄ
							合計	6403.3 kg		

8ブロック(中央ブロック)　　（単位：mm,kg）

員数	部材名	材種	断面寸法			ﾈｯﾄ	単位重量	重量	材質	備考
2	PIPE	STK	406	9.5	9400	100%	93.0	1748.4	STK400	上弦材
1	PIPE	STPY	406	12.7	9400	100%	123.0	1156.2	STPY400	下弦材
8	PIPE	STK	165	5	2450	100%	19.8	388.1	STK400	斜材
8	PIPE	STK	140	4.5	2241	100%	15.0	268.9	STK400	上横構材
3	PIPE	STK	165	5	2629	100%	19.8	156.2	STK400	横梁
4	Dia	PL	387	9	387	100%	27.3	42.3	SS400	上弦材　補強
10	Guss	PL	100	6	1000	100%	4.7	47.1	SS400	上下弦材　ｶﾞｾｯﾄ
							合計	3807.2 kg		

鋼材合計　　94916 kg
94.92 t

水管橋撤去数量

トラス鋼材撤去重量表
(2)主構造以外の付属物の重量
空気弁操作台 (単位:mm,kg)

員数	部材名	材種	断面寸法			ﾈｯﾄ	単位重量	重量	材質	備考
1	PIPE	STK	48.6	3.2	800	100%	3.6	2.9	STK400	タラップ
2	PIPE	STK	48.6	3.2	1340	100%	3.6	9.6	STK400	〃
4	PIPE	STK	42.7	2.3	377	100%	2.3	3.5	STK400	〃
2	PIPE	STK	48.6	3.2	1749	100%	3.6	12.5	STK400	手摺
2	PIPE	STK	48.6	3.2	1349	100%	3.6	9.7	STK400	〃
4	PIPE	STK	48.6	3.2	824	100%	3.6	11.8	STK400	〃
4	PIPE	STK	48.6	3.2	800	100%	3.6	11.5	STK400	〃
4	PIPE	STK	42.7	2.3	827	100%	2.3	7.6	STK400	〃
4	PIPE	STK	42.7	2.3	627	100%	2.3	5.7	STK400	〃
1	CH	PL	500	4.5	1400	100%	17.7	24.7	SS400	操作台
2	CH	PL	650	4.5	1400	100%	23.0	64.3	SS400	〃
6		PL	200	9	1360	100%	14.1	115.3	SS400	〃
20	Rib	PL	80	9	113	100%	5.7	12.8	SS400	〃
							合計	291.8 kg		

空気弁保温箱 (単位:mm,kg)

員数	部材名	材種	断面寸法			ﾈｯﾄ	単位重量	重量	材質	備考
2		PL	35	3.2	558	100%	0.9	1.0	SS400	上枠
2		PL	35	3.2	508	100%	0.9	0.9	SS400	〃
1		PL	508	3.2	558	100%	12.8	7.1	SS400	〃
2		PL	244	3.2	1050	100%	6.1	12.9	SS400	〃
2		PL	65	3.2	570	100%	1.6	1.9	SS400	〃
2		PL	65	3.2	620	100%	1.6	2.0	SS400	〃
2		RB	6		200	100%	0.2	0.1	SS400	〃
26		BN	6	20		100%	0.0	0.2	SUS304	〃
2	ロング	エルボ	34	2.3	100	100%	1.8	0.4	STK400	〃
2		PL	438	3.2	1050	100%	11.0	23.1	SS400	下枠
2		PL	40	3.2	630	100%	1.0	1.3	SS400	〃
2		PL	40	3.2	580	100%	1.0	1.2	SS400	〃
2		PL	65	3.2	570	100%	1.6	1.9	SS400	〃
2		PL	65	3.2	620	100%	1.6	2.0	SS400	〃
4		PL	35	3.2	438	100%	0.9	1.5	SS400	〃
2		RB	6		300	100%	0.2	0.1	SS400	〃
32		BN	6	20		100%	0.0	0.2	SUS304	〃
2		L	40	40	580	100%	3.0	3.4	SS400	台枠
2		L	40	40	630	100%	3.0	3.7	SS400	〃
							合計	64.8 kg		

歩廊ブロックA及びA'　　（単位：mm,kg）

員数	部材名	材種	断面寸法			ﾈｯﾄ	単位重量	重量	材質	備考
2	PIPE	STK	48.6	3.2	9300	100%	3.6	66.6	STK400	(その1)横手摺
2	PIPE	STK	42.7	2.3	1727	100%	2.3	7.9	STK400	〃　横手摺
6	PIPE	STK	42.7	2.3	1977	100%	2.3	27.2	STK400	〃　横手摺
2	PIPE	STK	42.7	2.3	1489	100%	2.3	6.8	STK400	〃　横手摺
10	PIPE	STK	48.6	3.2	1200	100%	3.6	43.0	STK400	〃　支柱
2		L	130	130	9300	100%	23.4	435.2	SS400	〃　床組材
5		L	50	50	1282	100%	4.4	28.4	SS400	〃　床組材
10		PL	100	9	130	100%	7.1	9.2	SS400	〃　床組材
20		BN	10	50		100%	0.1	1.1	SS400	〃　床組材
4		PL	263	9	300	100%	18.6	22.3	SS400	〃　C詳細図
4		PL	187	9	200	100%	13.2	10.6	SS400	〃　C詳細図
8		BN	20	55		100%	0.3	2.4	SS400	〃　C詳細図
2		PL	200	9	342	100%	14.1	9.7	SS400	〃　d詳細図
2		PL	200	9	307	100%	14.1	8.7	SS400	〃　d詳細図
4		BN	20	55		100%	0.3	1.2	SS400	〃　d詳細図
2		PL	100	9	360	100%	7.1	5.1	SS400	〃　e詳細図
8		BN	20	60		100%	0.3	2.5	SS400	〃　e詳細図
2	PIPE	STK	42.7	2.3	60	100%	2.3	0.3	STK400	〃　f詳細図
2	PIPE	STK	42.7	2.3	60	100%	2.3	0.3	STK400	〃　g詳細図
							合計	688.2 kg		
							全2箇所	1376.4 kg		

歩廊ブロックB1及びB1'　　（単位：mm,kg）

員数	部材名	材種	断面寸法			ﾈｯﾄ	単位重量	重量	材質	備考
2	PIPE	STK	48.6	3.2	7985	100%	3.6	57.2	STK400	(その2)横手摺
2	PIPE	STK	42.7	2.3	474	100%	2.3	2.2	STK400	〃　横手摺
6	PIPE	STK	42.7	2.3	1977	100%	2.3	27.2	STK400	〃　横手摺
2	PIPE	STK	42.7	2.3	1489	100%	2.3	6.8	STK400	〃　横手摺
8	PIPE	STK	48.6	3.2	1200	100%	3.6	34.4	STK400	〃　支柱
2		L	130	130	7990	100%	23.4	373.9	SS400	〃　床組材
4		L	50	50	1282	100%	4.4	22.7	SS400	〃　床組材
8		PL	100	9	130	100%	7.1	7.3	SS400	〃　床組材
16		BN	10	50		100%	0.1	0.9	SS400	〃　床組材
2		PL	263	9	300	100%	18.6	11.1	SS400	〃　C詳細図
2		PL	187	9	200	100%	13.2	5.3	SS400	〃　C詳細図
4		BN	20	55		100%	0.3	1.2	SS400	〃　C詳細図
2		PL	200	9	342	100%	14.1	9.7	SS400	〃　d詳細図
2		PL	200	9	307	100%	14.1	8.7	SS400	〃　d詳細図
4		BN	20	55		100%	0.3	1.2	SS400	〃　d詳細図
2		PL	100	9	360	100%	7.1	5.1	SS400	〃　e詳細図
8		BN	20	60		100%	0.3	2.5	SS400	〃　e詳細図
2	PIPE	STK	42.7	2.3	60	100%	2.3	0.3	STK400	〃　f詳細図
2	PIPE	STK	42.7	2.3	60	100%	2.3	0.3	STK400	〃　g詳細図
							合計	577.8 kg		
							全4箇所	2311.2 kg		

歩廊ブロックB2及びB2'　　（単位：mm,kg）

員数	部材名	材種	断面寸法			ﾈｯﾄ	単位重量	重量	材質	備考
2	PIPE	STK	48.6	3.2	7985	100%	3.6	57.2	STK400	(その2)横手摺
2	PIPE	STK	42.7	2.3	474	100%	2.3	2.2	STK400	〃　横手摺
6	PIPE	STK	42.7	2.3	1977	100%	2.3	27.2	STK400	〃　横手摺
2	PIPE	STK	42.7	2.3	1489	100%	2.3	6.8	STK400	〃　横手摺
8	PIPE	STK	48.6	3.2	1200	100%	3.6	34.4	STK400	〃　支柱
2		L	130	130	7990	100%	23.4	373.9	SS400	〃　床組材
4		L	50	50	1282	100%	4.4	22.7	SS400	〃　床組材
8		PL	100	9	130	100%	7.1	7.3	SS400	〃　床組材
16		BN	10	50		100%	0.1	0.9	SS400	〃　床組材
4		PL	200	9	342	100%	14.1	19.3	SS400	〃　d詳細図
4		PL	200	9	307	100%	14.1	17.4	SS400	〃　d詳細図
8		BN	20	55		100%	0.3	2.4	SS400	〃　d詳細図
2		PL	100	9	360	100%	7.1	5.1	SS400	〃　e詳細図
8		BN	20	60		100%	0.3	2.5	SS400	〃　e詳細図
2	PIPE	STK	42.7	2.3	60	100%	2.3	0.3	STK400	〃　f詳細図
2	PIPE	STK	42.7	2.3	60	100%	2.3	0.3	STK400	〃　g詳細図
							合計	579.7 kg		
							全8箇所	4637.7 kg		

歩廊ブロックB3及びB3'　　（単位：mm,kg）

員数	部材名	材種	断面寸法			ﾈｯﾄ	単位重量	重量	材質	備考
2	PIPE	STK	48.6	3.2	7985	100%	3.6	57.2	STK400	(その3)横手摺
2	PIPE	STK	42.7	2.3	474	100%	2.3	2.2	STK400	〃　横手摺
6	PIPE	STK	42.7	2.3	1977	100%	2.3	27.2	STK400	〃　横手摺
2	PIPE	STK	42.7	2.3	1489	100%	2.3	6.8	STK400	〃　横手摺
8	PIPE	STK	48.6	3.2	1200	100%	3.6	34.4	STK400	〃　支柱
2		L	130	130	7990	100%	23.4	373.9	SS400	〃　床組材
4		L	50	50	1282	100%	4.4	22.7	SS400	〃　床組材
8		PL	100	9	130	100%	7.1	7.3	SS400	〃　床組材
16		BN	10	50		100%	0.1	0.9	SS400	〃　床組材
2		PL	263	9	300	100%	18.6	11.1	SS400	〃　C詳細図
2		PL	187	9	200	100%	13.2	5.3	SS400	〃　C詳細図
4		BN	20	55		100%	0.3	1.2	SS400	〃　C詳細図
2		PL	200	9	342	100%	14.1	9.7	SS400	〃　d詳細図
2		PL	200	9	307	100%	14.1	8.7	SS400	〃　d詳細図
4		BN	20	55		100%	0.3	1.2	SS400	〃　d詳細図
2		PL	100	9	360	100%	7.1	5.1	SS400	〃　e詳細図
8		BN	20	60		100%	0.3	2.5	SS400	〃　e詳細図
2	PIPE	STK	42.7	2.3	60	100%	2.3	0.3	STK400	〃　f詳細図
2	PIPE	STK	42.7	2.3	60	100%	2.3	0.3	STK400	〃　g詳細図
							合計	577.8 kg		
							全4箇所	2311.2 kg		

歩廊ブロックC及びC'　　（単位：mm,kg）

員数	部材名	材種	断面寸法			ﾈｯﾄ	単位重量	重量	材質	備考
2	PIPE	STK	48.6	3.2	7685	100%	3.6	55.0	STK400	(その4)横手摺
2	PIPE	STK	42.7	2.3	474	100%	2.3	2.2	STK400	〃　横手摺
2	PIPE	STK	42.7	2.3	1977	100%	2.3	9.1	STK400	〃　横手摺
4	PIPE	STK	42.7	2.3	1877	100%	2.3	17.2	STK400	〃　横手摺
2	PIPE	STK	42.7	2.3	1389	100%	2.3	6.4	STK400	〃　横手摺
8	PIPE	STK	48.6	3.2	1200	100%	3.6	34.4	STK400	〃　支柱
2		L	130	130	7690	100%	23.4	359.9	SS400	〃　床組材
4		L	50	50	1282	100%	4.4	22.7	SS400	〃　床組材
8		PL	100	9	130	100%	7.1	7.3	SS400	〃　床組材
16		BN	10	50		100%	0.1	0.9	SS400	〃　床組材
2		PL	263	9	300	100%	18.6	11.1	SS400	〃　C詳細図
2		PL	187	9	200	100%	13.2	5.3	SS400	〃　C詳細図
4		BN	20	55		100%	0.3	1.2	SS400	〃　C詳細図
2		PL	200	9	342	100%	14.1	9.7	SS400	〃　d詳細図
2		PL	200	9	307	100%	14.1	8.7	SS400	〃　d詳細図
4		BN	20	55		100%	0.3	1.2	SS400	〃　d詳細図
2		PL	100	9	360	100%	7.1	5.1	SS400	〃　e詳細図
8		BN	20	60		100%	0.3	2.5	SS400	〃　e詳細図
2	PIPE	STK	42.7	2.3	60	100%	2.3	0.3	STK400	〃　f詳細図
2	PIPE	STK	42.7	2.3	60	100%	2.3	0.3	STK400	〃　g詳細図
							合計	560.2 kg		
							全2箇所	1120.5 kg		

歩廊ブロックD　　（単位：mm,kg）

員数	部材名	材種	断面寸法			ﾈｯﾄ	単位重量	重量	材質	備考
2	PIPE	STK	48.6	3.2	9570	100%	3.6	68.5	STK400	(その4)横手摺
4	PIPE	STK	42.7	2.3	474	100%	2.3	4.3	STK400	〃　横手摺
8	PIPE	STK	42.7	2.3	1877	100%	2.3	34.4	STK400	〃　横手摺
2	PIPE	STK	42.7	2.3	977	100%	2.3	4.5	STK400	〃　横手摺
12	PIPE	STK	48.6	3.2	1200	100%	3.6	51.6	STK400	〃　支柱
2		L	130	130	9580	100%	23.4	448.3	SS400	〃　床組材
7		L	50	50	1282	100%	4.4	39.8	SS400	〃　床組材
14		PL	100	9	130	100%	7.1	12.9	SS400	〃　床組材
28		BN	10	50		100%	0.1	1.5	SS400	〃　床組材
2	ｸﾞﾚｰﾁﾝｸﾞ	GR	790	25	700	100%	23.4	25.9	SS400	〃　昇降口蓋
2		L	75	75	1282	100%	6.9	17.6	SS400	〃　昇降口蓋
2		RB	19		400	100%	2.2	1.8	SR235	〃　昇降口蓋
4		PL	50	6	50	100%	2.4	0.5	SS400	〃　昇降口蓋
2		RB	19		1400	100%	2.2	6.2	SR235	〃　昇降口蓋
4	PIPE	STK	27.2	2.3	100	100%	1.4	0.6	STK400	〃　昇降口蓋
2	PIPE	STK	27.2	2.3	300	100%	1.4	0.8	STK400	〃　昇降口蓋
1	PIPE	STK	27.2	2.3	200	100%	1.4	0.3	STK400	〃　昇降口蓋
4		PL	100	6	100	100%	4.7	1.9	SS400	〃　昇降口蓋
6		PL	200	9	342	100%	14.1	29.0	SS400	〃　d詳細図
6		PL	200	9	307	100%	14.1	26.0	SS400	〃　d詳細図
12		BN	20	55		100%	0.3	3.6	SS400	〃　d詳細図
							合計	779.8 kg		

歩廊 （単位：mm,kg）

員数	部材名	材種	断面寸法			ﾈｯﾄ	単位重量	重量	材質	備考
150	ｸﾞﾚｰﾁﾝｸﾞ	GR	995	25	1400	100%	23.4	4889.4	SS400	ｸﾞﾚｰﾁﾝｸﾞA
2	ｸﾞﾚｰﾁﾝｸﾞ	GR	605	25	1400	100%	23.4	39.6	SS400	ｸﾞﾚｰﾁﾝｸﾞB
2	ｸﾞﾚｰﾁﾝｸﾞ	GR	575	25	1400	100%	23.4	37.7	SS400	ｸﾞﾚｰﾁﾝｸﾞC
2	ｸﾞﾚｰﾁﾝｸﾞ	GR	755	25	1400	100%	23.4	49.5	SS400	ｸﾞﾚｰﾁﾝｸﾞD
8	ｸﾞﾚｰﾁﾝｸﾞ	GR	995	25	1400	100%	23.4	260.8	SS400	ｸﾞﾚｰﾁﾝｸﾞE
4	ｸﾞﾚｰﾁﾝｸﾞ	GR	725	25	1400	100%	23.4	95.0	SS400	ｸﾞﾚｰﾁﾝｸﾞF
4	ｸﾞﾚｰﾁﾝｸﾞ	GR	605	25	1400	100%	23.4	79.3	SS400	ｸﾞﾚｰﾁﾝｸﾞG
2	ｸﾞﾚｰﾁﾝｸﾞ	GR	695	25	1400	100%	23.4	45.5	SS400	ｸﾞﾚｰﾁﾝｸﾞH
2	ｸﾞﾚｰﾁﾝｸﾞ	GR	395	25	1400	100%	23.4	25.9	SS400	ｸﾞﾚｰﾁﾝｸﾞI
2	ｸﾞﾚｰﾁﾝｸﾞ	GR	635	25	1400	100%	23.4	41.6	SS400	ｸﾞﾚｰﾁﾝｸﾞJ
712		BN	10	85		100%	0.1	38.4	SS400	ﾌｯｸﾎﾞﾙﾄ
							合計	5602.7 kg		
							歩廊全体重量	18139.6 kg		

主塔ブロック1（頭頂部） （単位：mm,kg）

員数	部材名	材種	断面寸法			ﾈｯﾄ	単位重量	重量	材質	備考
2	FLG	PL	860	9	6991	100%	60.8	849.5	SS400	（その1）側面
2	WEB	PL	700	9	6991	100%	49.5	691.5	SS400	〃　正面
1	END	PL	718	9	860	100%	50.7	43.6	SS400	〃　断面
12	RIB	PL	90	8	1650	100%	5.7	111.9	SS400	〃　正面
4	RIB	PL	90	8	1550	100%	5.7	35.0	SS400	〃
3	Dai	PL	700	9	800	100%	49.5	118.7	SS400	〃
1	Dai	PL	700	9	800	100%	49.5	39.6	SS400	〃
1		PL	600	9	600	100%	42.4	25.4	SS400	〃
							合計	1915.3 kg		

主塔ブロック2(ケーブル設置部） （単位：mm,kg）

員数	部材名	材種	断面寸法			ﾈｯﾄ	単位重量	重量	材質	備考
2	FLG	PL	860	16	5200	100%	108.0	1123.4	SS400	（その2）側面
2	WEB	PL	700	16	5200	100%	87.9	914.4	SS400	〃　正面
2		FB	50	6	700	100%	2.4	3.3	SS400	〃　継手詳細
2		FB	50	6	788	100%	2.4	3.7	SS400	〃　継手詳細
2	Dai	PL	700	9	800	100%	49.5	79.1	SS400	〃
2		PL	600	9	600	100%	42.4	50.9	SS400	〃
1	Cast	Block	700	800	500	35%	4396.0	769.3	SCW480	（その4）
1	Cast	Block	700	800	550	37%	4396.0	894.6	SCW480	〃
1	Cast	Block	700	800	600	43%	4396.0	1134.2	SCW480	〃
12		PL	100	25	280	100%	19.6	65.9	SS400	〃　支圧板図
24		BN	22	50		100%	0.2	4.4	SS400	〃　支圧板図
1		PL	280	10	500	100%	22.0	11.0	SS400	〃　水抜きﾊﾟｲﾌﾟ
1	PIPE	SGP	50		650	100%	5.3	3.5	STK400	〃　水抜きﾊﾟｲﾌﾟ
3		PL	560	9	1210	100%	39.6	143.6	SS400	〃　ﾊﾝﾄﾞﾎｰﾙ
3		PL	600	30	1250	100%	141.3	529.9	SM400	〃　ﾊﾝﾄﾞﾎｰﾙ
45	Tap	Bolt	16	30		100%	0.1	3.6	SS400	〃　ﾊﾝﾄﾞﾎｰﾙ
							合計	5734.7 kg		

主塔ブロック3(WEB枝別れ基部)　　(単位:mm,kg)

員数	部材名	材種	断面寸法			ﾈｯﾄ	単位重量	重量	材質	備考
2	FLG	PL	860	16	6320	100%	108.0	1365.3	SS400	(その2)側面
2	WEB	PL	2050	16	6354	52%	257.5	1701.5	SS400	〃　正面
2	Dai	PL	700	9	800	100%	49.5	79.1	SS400	〃　側面D1,D2
1		PL	600	9	600	100%	42.4	25.4	SS400	〃　側面
2	Dai	PL	675	16	800	100%	84.8	135.6	SS400	(その3)　側面D3
2		FB	50	6	700	100%	2.4	3.3	SS400	〃　継手詳細
2		FB	50	6	788	100%	2.4	3.7	SS400	〃　継手詳細
4	FLG	PL	860	16	1587	100%	108.0	685.7	SS400	(その2)正面
4	RIB	PL	300	16	500	100%	37.7	75.4	SS400	〃　正面
1		PL	800	16	2403	100%	100.5	241.5	SS400	〃　正面
1	Dai	PL	700	16	800	100%	87.9	70.3	SS400	〃　正面D4
2	Dai	PL	700	16	800	100%	87.9	140.7	SS400	〃　正面D5
2		PL	600	16	600	100%	75.4	90.4	SS400	〃　正面D5
							合計	4617.9 kg		

主塔ブロック4(枝別れ部)　　(単位:mm,kg)

員数	部材名	材種	断面寸法			ﾈｯﾄ	単位重量	重量	材質	備考
4	FLG	PL	860	16	9585	100%	108.0	4141.3	SS400	(その3)側面
4	WEB	PL	700	16	9590	100%	87.9	3372.6	SS400	〃　正面
10	Dai	PL	700	9	800	100%	49.5	395.6	SS400	〃　側面
2	Dai	PL	700	16	800	100%	87.9	140.7	SS400	〃　側面
2		PL	600	9	600	100%	42.4	50.9	SS400	〃　側面
2		PL	600	16	600	100%	75.4	90.4	SS400	〃　側面
4		FB	50	6	700	100%	2.4	6.6	SS400	(その2)継手詳細
4		FB	50	6	788	100%	2.4	7.4	SS400	〃　継手詳細
2	RIB	PL	400	16	623	100%	50.2	62.6	SS400	(その3) 断面
4	RIB	PL	400	16	283	100%	50.2	56.9	SS400	〃　断面
2	BASE	PL	560	25	590	100%	109.9	129.7	SM400	〃　断面
2	Sole	PL	630	25	630	100%	123.6	155.8	SM400	〃　断面
2		PL	700	16	700	100%	87.9	123.1	SS400	〃　ﾊﾝﾄﾞﾎｰﾙ
2		PL	640	16	640	100%	80.4	102.9	SS400	〃　ﾊﾝﾄﾞﾎｰﾙ
4		RB	13		360	100%	1.0	1.5	SS400	〃　ﾊﾝﾄﾞﾎｰﾙ
16		BN	16	70		100%	0.2	3.0	SS400	〃　ﾊﾝﾄﾞﾎｰﾙ
							合計	8840.9 kg		

主塔1基合計　21108.8 kg
全主塔2基合計　42.2 t

排水管　　（単位：mm,kg）

員数	部材名	材種	断面寸法			ﾈｯﾄ	単位重量	重量	材質	備考
1	PIPE	STK	114	4.5	2756	100%	12.2	33.6	STK400	排水管図材料
23	PIPE	STK	114	4.5	5500	100%	12.2	1543.3	STK400	〃
1	PIPE	STK	114	4.5	3772	100%	12.2	46.0	STK400	〃
1	PIPE	STK	114	4.5	1092	100%	12.2	13.3	STK400	〃
3	90°　ｴﾙﾎﾞ	STK	114	4.5	728	100%	12.2	26.6	STK400	〃
1	ｸﾛｰｻﾞｰｼﾞｮｲﾝﾄ	STK	114	4.5	700	100%	12.2	8.5	STK400	〃
10		PL	100	8	190	100%	6.3	11.9	SS400	〃　支持金具a
10		PL	52	8	170	100%	3.3	5.6	SS400	〃　支持金具a
10		PL	70	8	70	100%	4.4	3.1	SS400	〃　支持金具a
10	UボルトA	BN	100			100%	0.7	7.3	SS400	〃　支持金具a
24		PL	100	8	190	100%	6.3	28.6	SS400	〃　支持金具b
24		PL	170	8	172	100%	10.7	44.1	SS400	〃　支持金具b
24		PL	70	8	190	100%	4.4	20.0	SS400	〃　支持金具b
24	UボルトA	BN	100			100%	0.7	17.4	SS400	〃　支持金具b
2		PL	100	8	340	100%	6.3	4.3	SS400	〃　支持金具c
1		PL	100	8	85	100%	6.3	0.5	SS400	〃　支持金具c
1		PL	100	8	130	100%	6.3	0.8	SS400	〃　支持金具c
6		BN	12	30		100%	0.1	0.4	SS400	〃　支持金具c
2		PL	100	8	340	100%	6.3	4.3	SS400	〃　支持金具d
2		PL	100	8	85	100%	6.3	1.1	SS400	〃　支持金具d
6		BN	12	30		100%	0.1	0.4	SS400	〃　支持金具d
4		PL	100	8	340	100%	6.3	8.5	SS400	〃　支持金具e
2		PL	100	8	423	100%	6.3	5.3	SS400	〃　支持金具e
2		PL	100	8	100	100%	6.3	1.3	SS400	〃　支持金具e
12		BN	12	30		100%	0.1	0.8	SS400	〃　支持金具e
							排水管全体　合計	1837.2 kg		

電気ケーブル　（保護金属ダクトを計上する）　　（単位：mm,kg）

員数	部材名	材種	断面寸法			ﾈｯﾄ	単位重量	重量	材質	備考
2		PL	350	1.6	2E+05	100%	4.4	1503.4	SS400	取排水施設平面図
2		PL	247	1.6	2E+05	100%	3.1	1061.0	SS400	〃
							合計	2564.4 kg		

連絡階段　　（単位：mm,kg）

員数	部材名	材種	断面寸法			ﾈｯﾄ	単位重量	重量	材質	備考
2		CH	90	9	2564	100%	34.6	177.4	STK400	連絡階段　側面
2	PIPE	STK	60.5	3.2	2211	100%	4.5	20.0	STK400	〃
2	PIPE	STK	60.5	3.2	1200	100%	4.5	10.8	STK400	〃
2	PIPE	STK	60.5	3.2	1660	100%	4.5	14.9	STK400	〃
2	PIPE	STK	60.5	3.2	2185	100%	4.5	19.7	STK400	〃
1	PIPE	STK	60.5	3.2	1470	100%	4.5	6.6	STK400	〃
12	PIPE	STK	34	2.3	1410	100%	1.8	30.5	STK400	〃　平均長
12	PIPE	STK	34	2.3	1928	100%	1.8	41.6	STK400	〃　平均長
2		PL	100	3.2	970	100%	2.5	4.9	SS400	〃
2		PL	100	3.2	1000	100%	2.5	5.0	SS400	〃
1	ch	PL	444	4.5	1400	100%	15.7	22.0	SS400	〃　ステップ
5	ch	PL	500	4.5	1400	100%	17.7	123.6	SS400	〃　ステップ
1	ch	PL	480	4.5	1400	100%	17.0	23.7	SS400	〃　ステップ
2		PL	200	25	293	100%	39.3	23.0	SM400A	〃 a詳細
4		PL	275	12	661	100%	25.9	68.5	SM400A	〃 a詳細
2		PL	45	12	615	100%	4.2	5.2	SM400A	〃 a詳細
2		BN	36	130		100%	2.0	4.0	SS400	〃 a詳細
1		PL	205	6	1580	100%	9.7	15.3	SS400	〃 A-A
2		PL	250	22	500	100%	43.2	43.2	SS400	〃 b詳細
4	Anc	BN	36	300		100%	3.4	13.5	SS400	〃 b詳細
2	PIPE	STK	34	2.3	1913	100%	1.8	6.9	STK400	〃　C-C扉
2	PIPE	STK	34	2.3	1834	100%	1.8	6.6	STK400	〃　C-C扉
4	PIPE	STK	34	2.3	684	100%	1.8	4.9	STK400	〃　C-C扉
8	PIPE	SGP	13.8	2.3	1766	100%	0.7	9.2	SGP	〃　C-C扉
2		PL	200	3.2	619	100%	5.0	6.2	SS400	〃　C-C扉
1		PL	50	3.2	161	100%	1.3	0.2	SS400	〃　C-C扉
1		PL	30	9	30	100%	2.1	0.1	SS400	〃　C-C扉
1		PL	50	3.2	70	100%	1.3	0.1	SS400	〃　C-C扉
1		PL	42	3.2	100	100%	1.1	0.1	SS400	〃　C-C扉
1		RB	16	45		100%	1.6	0.1	SR235	〃　C-C扉
1		NUT	16			100%	0.0	0.0	SS400	〃　C-C扉
1		NUT	16			100%	0.0	0.0	SS400	〃　C-C扉
2		PL	34	4.5	34	100%	1.2	0.1	SS400	〃　C-C扉
12		PL	20	1.6	50	100%	0.3	0.2	SS400	〃　ヒンジ部
6		RB	8	110		100%	0.4	0.3	SR235	〃　ヒンジ部
12	PIPE	STK	13.8	2.3	50	100%	0.7	0.4	STK400	〃　ヒンジ部
							合計	708.7 kg		

ケーブル重量（ロックドコイルC形φ42）

①L＝43.533m	W＝	10.2×43.533=	444.037 kg
②L＝32.177m	W＝	10.2×32.177=	328.205 kg
③L＝21.620m	W＝	10.2×21.620=	220.524 kg
④L＝21.325m	W＝	10.2×21.325=	217.515 kg
⑤L＝31.782m	W＝	10.2×31.782=	324.176 kg
⑥L＝42.988m	W＝	10.2×42.988=	438.478 kg

主塔1基当りｹｰﾌﾞﾙ重量合計　1973 kg
全主塔2基ｹｰﾌﾞﾙ重量合計　3.9 t

支承本体重量

IT、A用	W＝	248 kg
	全4基合計	991 kg
P1用	W＝	151 kg
	全2基合計	302 kg
P2用	W＝	153 kg
	全2基合計	306 kg
主構全支承合計		1599 kg
主構全支承箇所合計		8 基

主塔用

	P1、P2共	
	W＝	678 kg
	全4基合計	2712 kg
主塔支承箇所合計		4 基

§5 仮設工

仮設工　数量集計表

種　別	細　別	規　格	単位	数　量	摘 要
足場工			式	1.0	
	吊足場	設置+撤去+賃料	m^2	652.0	
	枠組足場	設置+撤去+賃料	掛m^2	610.6	
吊金具			式	1.0	
	吊金具重量	主塔用	個	8.0	
	吊金具重量	主構用	個	28.0	
	吊金具取付部ケレン	2種ケレン	m^2	0.9	
	現場溶接		m	382.3	

種　類	形　式　及　び　算　式		数　量
仮設工			
足場工			
	吊足場　　(設置+撤去+賃料)		
主構部	A=　4.000×(37.500+88.000+37.500)	=	652.0 m^2
	枠組足場　　(設置+撤去+賃料)		
主塔部P1	A1=　23.500×6.000×2	=	282.0 掛m^2
	A2=　11.600×2.000×2	=	46.4 掛m^2
主塔部P2	A3=　19.650×6.000×2	=	235.8 掛m^2
	A4=　11.600×2.000×2	=	46.4 掛m^2
		ΣA =	610.6 掛m^2
吊金具			
	吊金具重量		

(単位:mm,kg)

員数	部材名	材種	断面寸法			ネット	単位重量	重量	材質	備考
8	吊金具	PL	150	32	300	100%	37.7	90.4	SM400A	主塔用
28	吊金具	PL	150	38	300	100%	44.7	375.9	SM400B	主構用

	ΣW=　466.3 kg	=	0.5 t
	吊金具取付部ケレン　(2種ケレン)		
主塔部	A1=　0.072×0.340×8	=	0.20 m^2
主構部	A2=　0.078×0.340×28	=	0.74 m^2
		ΣA =	0.9 m^2
	現場溶接　　(K形グルーブ溶接)		
主塔部	L1=　0.300×8×29.1　6mmすみ肉換算：29.1	=	69.84 m
主構部	L2=　0.300×28×37.2　6mmすみ肉換算：37.2	=	312.48 m
		ΣL =	382.3 m

§6 工事用坂路工

工事用坂路工　数量集計表

種　別	細　別	規　格	単位	数　量	摘 要
工事用坂路工					
	盛土工	路体盛土 W≧4.0	m^3	1,615.5	
	舗装工	再生砕石(RC-40)	m^2	169.4	
	大型土のう	製作+設置+撤去	袋	320.0	
	敷鉄板	設置+撤去+賃料	m^2	6,114.0	22×1524×6096
		撤去+賃料	m^2	1,857.0	22×1524×6096
	敷鉄板搬入、搬出		t	1,057.0	
	敷鉄板搬出		t	320.8	
	敷鉄板積込、積み下ろし	往復	t	1,057.0	
	敷鉄板積込、積み下ろし	片道	t	320.8	

種　類	形　式　及　び　算　式		数　量	
工事用坂路工				
工事用坂路工				
	盛土工　　(路体盛土 W≧4.0)			
施工ヤード	V1=　28.000×43.000×1.060	=	1276.2	m^3
	V2=　6.237×15.0×1.060	=	99.2	m^3
橋脚部控除	V3=　31.1×1.060	=	-33.0	m^3
工事用坂路	V4=　15.780/2×17.741	=	140.0	m^3
	V5=　(15.780+6.900)/2×9.725	=	110.3	m^3
	V6=　6.900×3.311	=	22.8	m^3
		ΣV =	1615.5	m^3
	舗装工　　(再生砕石：RC-40 t=10cm)			
	A=　5.500×30.800	=	169.4	m^2
	大型土のう　　(製作+設置+撤去)			
低水敷部	N1=　197.0	=	197	袋
工事用坂路部	N2=　123.0	=	123	袋
		ΣN =	320	袋
	敷鉄板　　(設置+撤去+賃料 22×1524×6096)			
中洲側	A1=　3958.000　(CAD求積)	=	3958.0	m^2
右岸側	A2=　2156.000　(CAD求積)	=	2156.0	m^2
		ΣA =	6114.0	m^2
	敷鉄板　　(撤去+賃料 22×1524×6096)			
右岸側	A=　1857.000　(CAD求積)	=	1857.0	m^2
	敷鉄板搬入、搬出　　1.604t/枚			
中洲側	W1=　426×1.604　(CAD求積)	=	683.3	t
右岸側	W2=　233×1.604　(CAD求積)	=	373.7	t
		ΣW =	1057.0	t
	敷鉄板搬出　　1.604t/枚			
右岸側	W=　200×1.604　(CAD求積)	=	320.8	t
	敷鉄板積込、積み下ろし　　(往復)			
中洲側	W1=　426×1.604　(CAD求積)	=	683.3	t
右岸側	W2=　233×1.604　(CAD求積)	=	373.7	t
		ΣW =	1057.0	t
	敷鉄板積込、積み下ろし　　(片道)			
右岸側	W=　200×1.604　(CAD求積)	=	320.8	t

§7 鋼材処分工

鋼材処分工　数量集計表

種　別	細　別	規　格	単位	数　量	摘 要
鋼材処分工					
	スクラップ処理		t	164.6	

種　類	形　式　及　び　算　式		数　量
<u>鋼材処分工</u> 鋼材処分			
	スクラップ処理		
	主塔撤去工(主塔ケーブル含む)　鋼材撤去工より		
	W1=　46.1	=	46.1　t
	主構撤去工(主塔ケーブル含む)　鋼材撤去工より		
	W2=　118.5	=	118.5　t
		ΣW =	164.6　t

§8 工事用除雪工

工事用除雪工　数量集計表

種　別	細　別	規　格	単位	数　量	摘 要
工事用除雪					
	運搬路除雪		km	1.3	
	作業現場除雪		m^2	4,003.0	

種　類	形　式　及　び　算　式		数　量	
工事用除雪工				
工事用除雪				
	運搬路除雪　　(機械除雪 15tﾌﾞﾙ 堤防･運搬路等)			
	L1=　0.800　　(CAD求積)	=	0.8	km
	L2=　0.350+0.150　　(CAD求積)	=	0.5	km
		ΣL =	1.3	km
	作業現場除雪　　(機械除雪 15tﾌﾞﾙ 平地の道路等)			
中洲側	A1=　1467.000　　(CAD求積)	=	1467.0	m^2
右岸側	A2=　1691.000+845.000　　(CAD求積)	=	2536.0	m^2
		ΣA =	4003.0	m^2

第2章　浄水施設撤去

§１ 総 括 表

レベル1 工事区分	レベル2 工種	レベル3 種別	レベル4 細別	レベル5 規格	レベル6 積算要素	単位	当初数量		変更数量		摘要
							計算数量	計上数量	計算数量	計上数量	
解体工						式	1	1			
	浄水施設撤去					式	1	1			
		解体工				式	1	1			
			木製内壁解体			m^2	0.5	1			鋼製外壁準用
				壁材手壊し	セメントフィラー	m^2	0.5	1			
			張天井解体			m^2	31.4	31			
				天井材手壊し	スレートボード	m^2	31.4	31			
			内部造作解体			m^2	70.5	71			
					センチュリーボード	m^2	70.5	71			
			現場内小運搬			式	1	1			
				運搬距離170m		t	1.8	2			
		アスベスト含有建材運搬				式	1	1			
			アスベスト含有建材運搬			台	3.0	3			
					セメントフィラー	台	1.0	1			10t車
					スレートボード	台	1.0	1			10t車
					センチュリーボード	台	1.0	1			10t車
		アスベスト含有建材処分				式	1	1			
			アスベスト含有建材処分		セメントフィラー	t	0.0001	1			
					スレートボード	t	0.21	1			
					センチュリーボード	t	1.6	2			
		足場工				式	1	1			
			内部枠組足場			m^2	31.4	31			
			養生用単管足場			m^2	0.5	1			
			防炎シート			m^2	0.5	1			

§2 浄水施設撤去工

浄水施設撤去工　数量集計表

種　別	細　別	規　格	単位	数　量	摘 要
浄水施設撤去工					
解体工			式	1.0	
	木製内壁解体	木製外壁準用	m2	0.5	壁材手壊し
	張天井解体		m2	31.4	天井材手壊し
	内部造作解体		m2	70.5	
	現場内小運搬	移動距離170m	t	1.8	
アスベスト含有建材運搬工集計					
	アスベスト含有建材	10ｔ車	台	1.0	
			台	1.0	
			台	1.0	
アスベスト含有建材処分工集計					
	アスベスト含有建材	セメントフィラー	t	0.0001	
		スレートボード		0.21	
		センチュリーボード		1.6	
足場工					
	内部枠組足場		m2	31.4	
	養生用単管足場		m2	0.5	
	防炎シート		m2	0.5	

種　類	形　式　及　び　算　式		数　量
浄水施設撤去工			
解体工	鉄骨造　平家建　延床面積：A=31.36m^2		
セメントフィラー	・ 木製内壁解体　：0.51　木製外壁準用　手こわし	=	0.5　m^2
スレートボード	・ 張天井解体　：31.36　手こわし	=	31.4　m^2
センチュリーボード	・ 内部造作解体　：70.52	=	70.5　m^2
	・ 現場内小運搬　移動距離：170m		
	W= 1785.67÷1000	=	1.8　t
アスベスト含有建材運搬(10ｔ車)			
セメントフィラー	N= 0.14÷1000÷10.0	=	1.0　台
スレートボード	N= 210.1÷1000÷10.0	=	1.0　台
センチュリーボード	N= 1575.4÷1000÷10.0	=	1.0　台
アスベスト含有建材処分			
セメントフィラー	W= 0.14÷1000	=	0.0001　t
スレートボード	W= 210.1÷1000	=	0.2　t
センチュリーボード	W= 1575.4÷1000	=	1.6　t

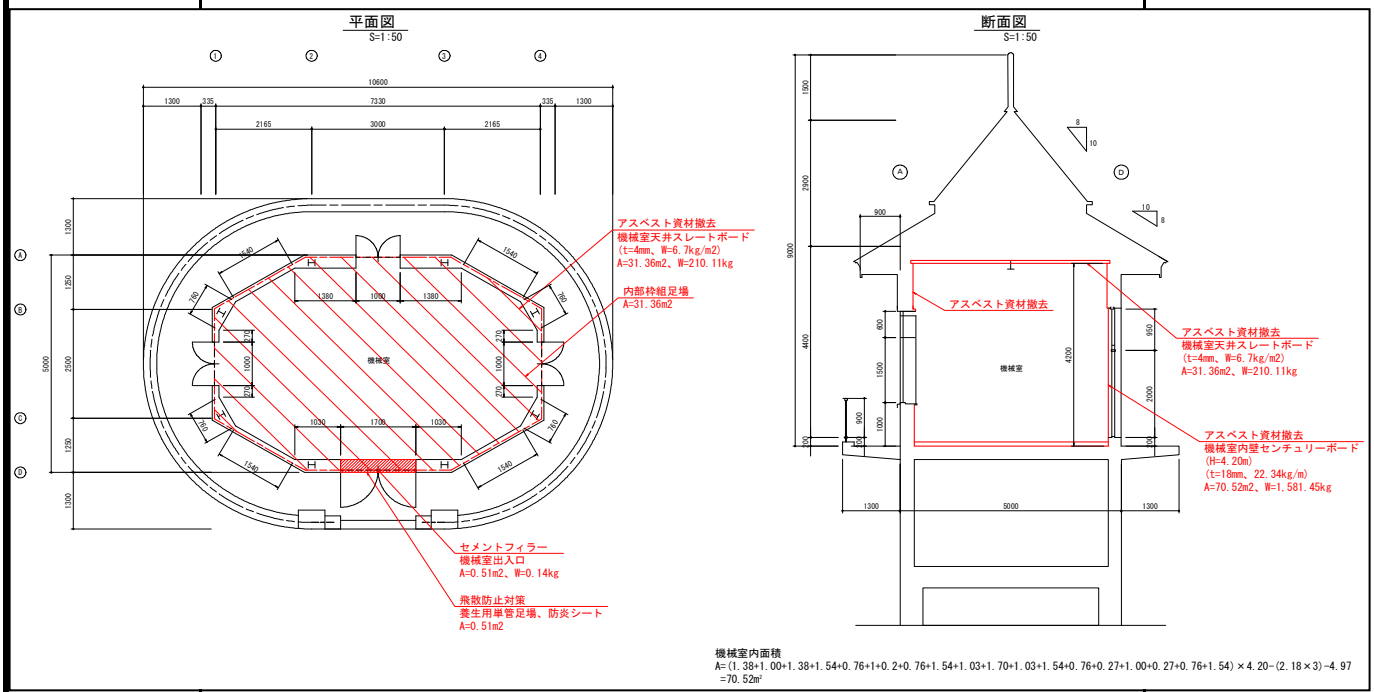

足場工	内部枠組足場(床面積)		
	A= 31.4	=	31.4　m^2
	養生用単管足場		
	A= 0.5	=	0.5　m^2
	防炎シート		
	A= 0.5	=	0.5　m^2

元町浄水場撤去実施設計(詳細設計)業務委託

浄水施設アスベスト数量

施設名	箇所名	建材名	単位重量(kg/m^2)	単位重量根拠	対象面積(m^2)	重量(kg)
棟1：取水塔	機械室出入口	セメントフィラー	0.27	補償金標準書Ⅲ-187 2610220	0.51	0.14
	機械室天井	スレートボード	6.70	t=4mm、カタログ	31.36	210.11
	機械室内壁	センチュリーボード	22.34	t=18mm、37kg÷(0.91m×1.82m)	70.52	1575.42
					ΣW=	1785.67