数 量 計 算 書

１. 撤去・整地工事

撤去・整地工事　　数量総括表

名　　称	品　　種	形状寸法	単位	数　　量	
				変更前	変更後
機械押土工		ﾌﾞﾙﾄﾞｰｻﾞ 20ｔ級	m3	1800.0	
機械掘削工	土砂	BF0.8m3	m3	1900.0	
土砂運搬工	埋戻不足分	10ｔ L=2.0km以下	m3	680.0	
機械埋戻工	土砂	BF0.8m3	m3	4100.0	
残土処理工	土砂	10ｔ L=2.0km以下	m3	280.0	
コンクリート取壊し工	鉄筋コンクリート	積込み共	m3	1060.0	
廃棄物運搬	鉄筋コンクリート	10ｔ L=2.5km以下	m3	1060.0	
産廃処分費	鉄筋コンクリート		t	2501.0	
立木撤去	楓		本	5.00	
小屋解体	木造　人力・機械併用	12.0㎡×3棟	延㎡	26.00	
廃棄物運搬	木	10ｔ L=3.5km以下	m3	9.0	
産廃処分費	木くず		t	6.0	
祠移設			棟	1.00	
小屋移設工	大・小		式	1.00	

撤去・整地工事　　数量総括表

名　　称	品　　種	形状寸法	単位	数　量	
				変更前	変更後
植栽移植	1+2	高木 幹廻り30cm未満	本	3.00	
植栽移植	6+4	高木 幹廻り60cm未満	本	10.0	
植栽移植	13+6+6	高木 幹廻り90cm未満	本	25.00	
石移設			個	10.00	
敷く鉄板損料	180日	1,524×6,069×10	式	1.0	
鋳鉄管積込み工		φ350	m	60.0	
鋳鉄管積込み工		φ250	m	133.0	
メカニカル取外し工		φ350	口	10.0	
メカニカル取外し工		φ250	口	30.0	
廃棄物運搬	鉄くず	10ｔ L=7.0km以下	m3	13.0	
産廃処分費	鉄くず		ｔ	12.0	

場内土工数量集計表

工　　種	単位	規　　格	切土	ろ過池	**配水池**	着水井	集水井	ろ過池弁室	流量計室	階段	合計
			土工１	土工２	土工３	土工４	土工５	土工６	土工７	土工８	
ｺﾝｸﾘｰﾄ取壊し工	m3	鉄筋構造物		474.6	512.0	33.0	15.0	13.9	8.2	7.1	1,060.0
廃棄物運搬工	m3	Co殻　10ｔL=2.5km		474.6	512.0	33.0	15.0	13.9	8.2	7.1	1,060.0
産廃処分費	m3	Co殻		1,115.5	1,203.4	77.6	35.3	32.9	19.4	16.7	2,501.0
機械掘削工	m3	BF0.8m3		1,206.70	631.40	48.40	3.90	3.50	2.70	4.0	1,900.0
機械押土工	m3	切土 BL20t	1,847.0								1,800.0
機械埋戻し工	m3	良質発生土		2,286.30	1,633.40	74.30	34.80	30.70	28.30	4.0	4,100.00
土砂運搬工	m3	埋戻不足分									680.0
残土処理工	m3	土砂　10ｔL=2.0km		177.4	78.4	5.9	3.9	3.5	2.7	4.0	280.0

工種	算式			数量
切土部				
機械押土工	（場内整備図　縦・横断図より）			
BD 15 t				
横断方向				
A～B　3.0m	40.49×3.00	＝	121.47	
B～C　10.0m	（40.49＋43.00）×1/2×10.000	＝	417.45	
C～D　10.0m	（43.00＋66.65）×1/2×10.000	＝	548.25	
D～E　10.0m	（66.65＋61.01）×1/2×10.000	＝	638.30	
E～F　10.0m	（60.01＋42.38）×1/2×10.000	＝	511.95	
F～G　8.0m	42.38×8.000	＝	339.04	
ろ過池控除	17.40×40.80×1.15	＝	-816.41	
配水池控除	14.20×20.35×0.67	＝	-193.61	
			1,566.44	
縦断方向				
4～5　10.0m	（17.35＋59.02）×1/2×10.000	＝	381.85	
5～6　10.0m	（59.02＋57.65）×1/2×10.000	＝	583.35	
6～7　10.0m	（57.65＋57.50）×1/2×10.000	＝	575.75	
7～8　10.0m	（57.50＋45.67）×1/2×10.000	＝	515.85	
8～9　10.0m	46.57×1/2×3.00	＝	69.86	
ろ過池控除	17.40×40.80×1.15	＝	.	
			2,126.66	
	1,566.44　＋　2,126.66　×　1/2		＝	1,847.0　m3

工種	算式	数量
ろ過池取壊し	（ろ過池撤去図より）	

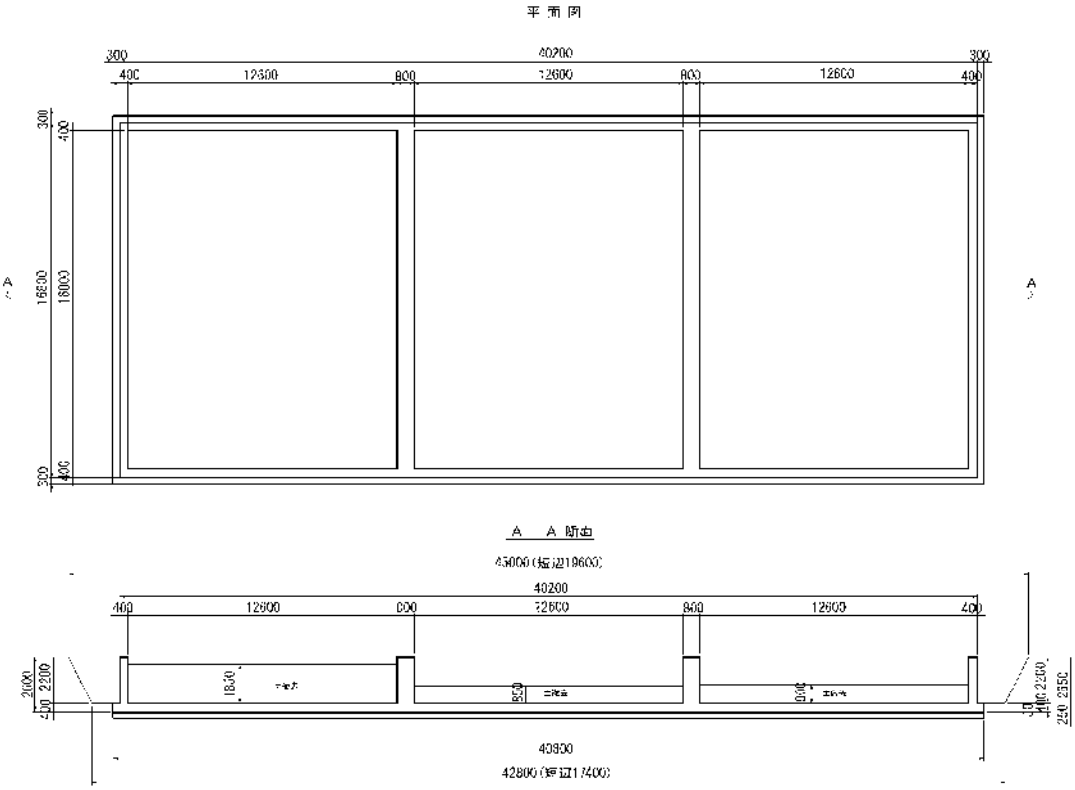

コンクリート			
取壊し	(40.20×16.80-12.60×16.0×3) ×2.20	＝ 155.20	
	40.800 × 17.400 × 0.450	＝ 319.46	
		474.66	474.6 m3
機械掘削工			
BF0.8m3	12.60×16.00×(1.85＋0.85＋0.90)	＝ 725.70	
	{(42.80×17.40＋45.00×19.60) ×1/2		
	－40.20×16.80}×2.20	＝ 303.60	
	40.800 × 17.400 × 0.250	＝ 177.48	
		1,206.78	1,206.7 m3
機械埋戻工			
BF0.8m3	(42.80×17.40＋45.00×19.60) ×1/2×2.2	＝ 1,789.39	
	40.800 × 17.400 × 0.700	＝ 496.94	
		2,286.33	2,286.3 m3
発生土処理工			
10ｔL=2.0km	基礎砕石	＝ 177.48	177.4 m3
廃棄物運搬工			
10ｔL=2.5km		＝ 474.66	474.6 m3
廃棄物処理費			
鉄筋Co	474.66 × 2.350	＝ 1,115.50	1,115.5 t

工種	算式	数量
	（配水池撤去図より）	
配水池取壊し	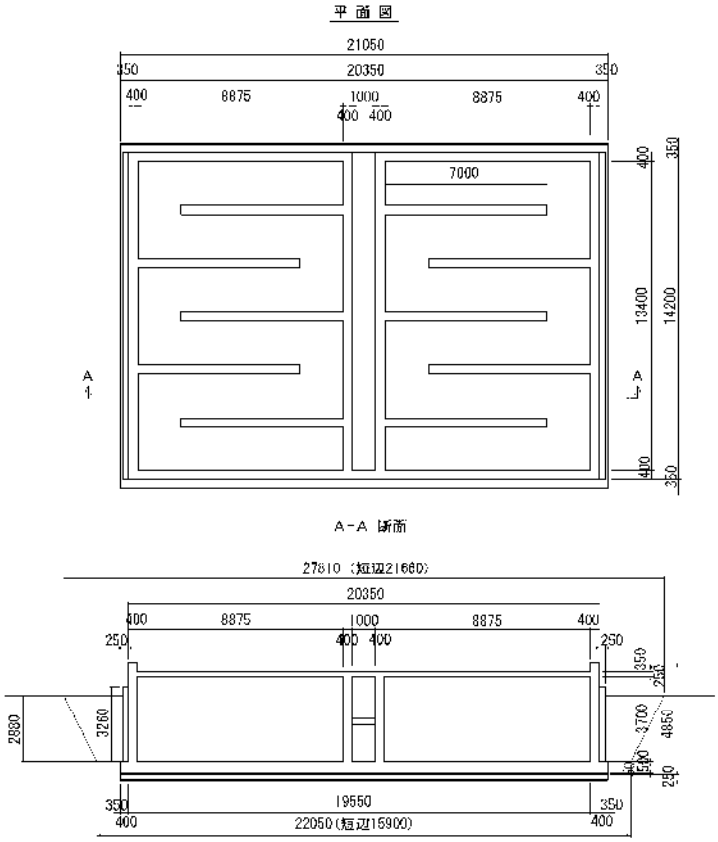	
コンクリート取壊し	20.35×14.2×4.35-18.75×13.4×4.05 ＝ 239.45	
	21.050 × 14.900 × 0.550 ＝ 172.50	
	7.00×3.70×0.30×10 ＝ 77.00	
	14.200 × 3.260 × 0.500 ＝ 23.15	
	512.10	512.0 m3
機械掘削工 BF0.8m3	{（22.50×15.90＋27.81×21.66）×1/2 －20.35×14.20-14.20×2×0.25}×2.88 ＝ 553.03	
	21.050 × 14.900 × 0.250 ＝ 78.41	
	631.44	631.4 m3
機械埋戻工 BF0.8m3	（22.50×15.90＋27.81×21.66）×1/2 ×2.88＋21.05×14.90×0.80 ＝ 1,633.48	1,633.4 m3
発生土処理工 10ｔL=2.0km	基礎砕石 ＝ 78.41	78.4 m3
廃棄物運搬工 10ｔL=2.5km	＝ 512.10	512.0 m3
廃棄物処理費 鉄筋Co	512.10 × 2.350 ＝ 1,203.40	1,203.4 t

工種	算式	数量
<u>着水井取壊し</u>	（着水井撤去図より）	

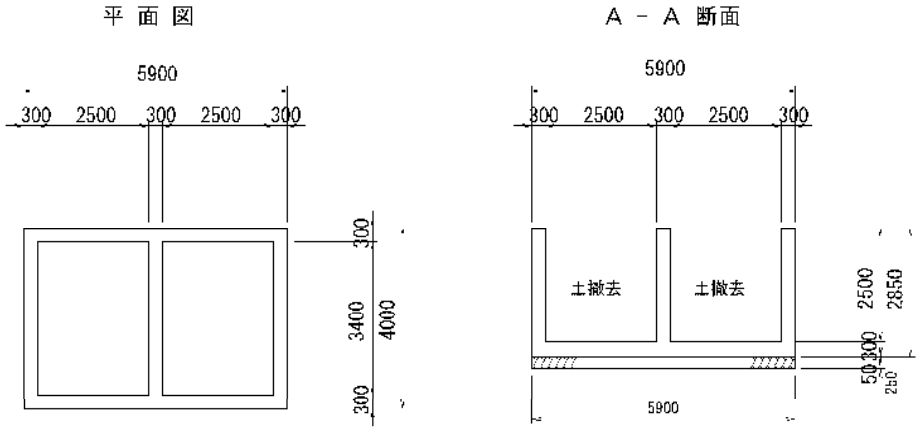

コンクリート 取壊し	5.90×4.00×2.85-2.50×3.40×2×2.50	＝ 24.76	
	5.900 × 4.000 × 0.350	＝ 8.26	
		33.02	33.0 m3
機械掘削工 BF0.8m3	2.50×3.40×2.50×2	＝ 42.50	
	5.900 × 4.000 × 0.250	＝ 5.90	
		48.40	48.4 m3
機械埋戻工 BF0.8m3	5.900 × 4.000 × 3.150	＝ 74.34	74.3 m3
発生土処理工 10ｔL=2.0km	基礎砕石	＝ 5.90	5.9 m3
廃棄物運搬工 10ｔL=2.5km		＝ 33.02	33.0 m3
廃棄物処理費 鉄筋Co	33.02 × 2.350	＝ 77.60	77.6 t

工種	算式	数量
集水井取壊し	（集水井撤去図より）	
	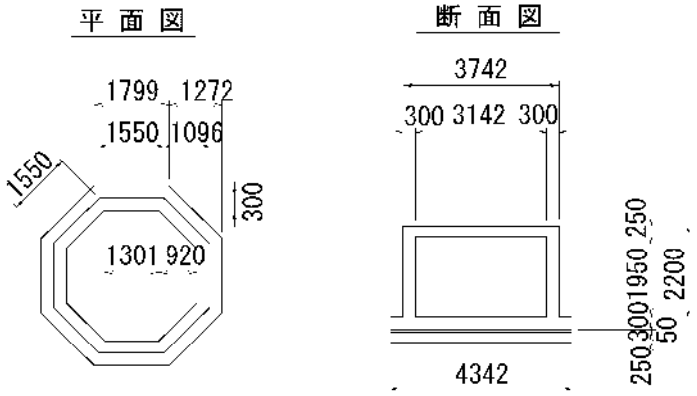	
コンクリート 取壊し	(3.742×3.742-1.096×1.096×2)×2.20 ＝ 25.52	
	(3.142×3.142-0.92×0.92×2)×1.95 ＝ -15.94	
	(4.342×4.342-1.272×1.272×2)×0.35 ＝ 5.46	
	15.04	15.0 m3
機械掘削工 BF0.8m3	(4.342×4.342-1.272×1.272×2)×0.25 ＝ 3.90	3.9 m3
機械埋戻工 BF0.8m3	25.52 ＋ 5.460 ＋ 3.900 ＝ 34.88	34.8 m3
発生土処理工 10ｔL=2.0km	基礎砕石 ＝ 3.90	3.9 m3
廃棄物運搬工 10ｔL=2.5km	＝ 15.04	15.0 m3
廃棄物処理費 鉄筋Co	15.04 × 2.350 ＝ 35.30	35.3 t

工種	算式	数量
ろ過池弁室取壊し	（ろ過池弁室撤去図より）	

平 面 図

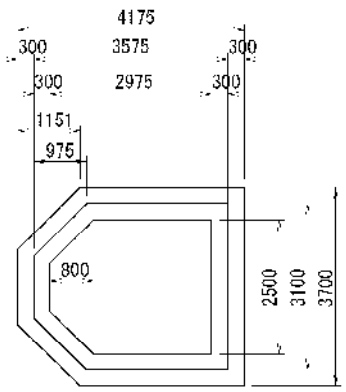

断 面 図

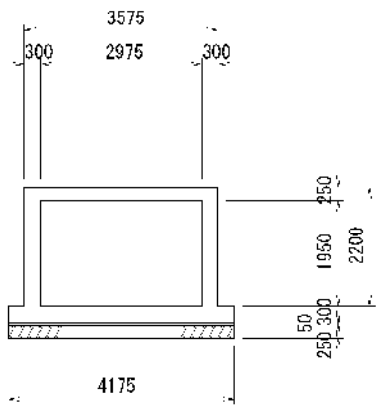

工種	算式			数量
コンクリート 取壊し	(3.575×3.10-0.975×0.975)×2.20	＝	22.29	
	(2.975×2.50-0.80×0.80)×1.95	＝	-13.25	
	(4.175×3.70-1.151×1.151)×0.35	＝	4.94	
			13.98	13.9 m3
機械掘削工 BF0.8m3	(4.175×3.70-1.151×1.151)×0.25	＝	3.53	3.5 m3
機械埋戻工 BF0.8m3	22.29 ＋ 4.940 ＋ 3.530	＝	30.76	30.7 m3
発生土処理工 10ｔL=2.0km	基礎砕石	＝	3.53	3.5 m3
廃棄物運搬工 10ｔL=2.5km		＝	13.98	13.9 m3
廃棄物処理費 鉄筋Co	13.98 × 2.350	＝	32.90	32.9 t

工種	算式	数量
<u>流量計室取壊し</u>	（撤去図より）	
	平 面 図　　断 面 図	
コンクリート取壊し	3.70×2.95×2.30-3.30×2.55×2.00 ＝ 8.27	8.2 m3
機械掘削工 BF0.8m3	3.700 × 2.950 × 0.250 ＝ 2.73	2.7 m3
機械埋戻工 BF0.8m3	3.700 × 2.950 × 2.600 ＝ 28.38	28.3 m3
発生土処理工 10ｔL=2.0km	基礎砕石 ＝ 2.73	2.7 m3
廃棄物運搬工 10ｔL=2.0km	＝ 8.27	8.2 m3
廃棄物処理費 鉄筋Co	8.27 × 2.350 ＝ 19.40	19.4 t

工種	算式			数量
<u>階段取壊し</u> ５箇所	（階段撤去図より）			
	平 面 図		断 面 図	
	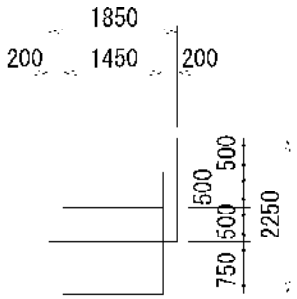		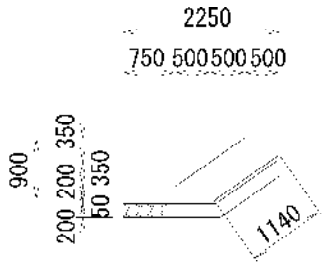	
コンクリート 取壊し	0.50×0.35×1.85	＝	0.32	
	(0.50＋1.14) ×1.85×0.25	＝	0.75	
	0.75×1.45×0.25	＝	0.27	
	0.50×0.35×0.20×2	＝	0.07	
			1.41	
	1.41 × 5	＝	7.10	7.1 m3
機械掘削工 BF0.8m3	((1.14＋0.5)×1.85＋0.75×1.4) ×0.20×5	＝	4.08	4.0 m3
機械埋戻工 BF0.8m3	4.080	＝	4.08	4.0 m3
発生土処理工 10ｔL=2.0km	基礎砕石	＝	4.08	4.0 m3
廃棄物運搬工 10ｔL=2.0km		＝	7.10	7.1 m3
廃棄物処理費 鉄筋Co	7.10 × 2.350	＝	16.70	16.7 t

工種	算式			数量
既設配管				
鋳鉄管積込み工				
φ350	60.000	＝	60.00	60.0 m
φ250	150.000	＝	150.00	150.0 m
メカニカル取外し工				
φ350	60.00 ÷ 6	＝	10.00	10.0 口
φ250	150.00 × 5	＝	30.00	30.0 口
廃棄物処運搬				
10t	0.35×0.35×3.14/4×60.00	＝	5.76	
	0.25×0.25×3.14/4×150.00	＝	7.35	
			13.11	13.0 m3
廃棄物処理費				
鉄くず	34.5×10＋79.64×60.0＋15.6×30＋44.49×150.0	＝	12.26	12.0 t

２．仮設配管工事

資材費

名　　称	品　　種	形状寸法	単位	数　　量	
				変更前	変更後
（仮設管　ＮＳφ350 ）					
直管	内面粉体 K 3種	φ350×6000	本	16.00	
曲管	K形　内面紛体	φ350×90°	個	1.00	
曲管	K形　内面紛体	φ350×45°	個	2.00	
短管１号	K形　内面紛体	φ350	個	1.00	
短管２号	K形　内面紛体	φ350	個	1.00	
継ぎ輪	K形　内面紛体	φ350	個	1.00	
特殊押輪		φ350	組	18.00	
ソフトシール仕切弁	FCD　7.5k　内ねじ	φ350	基	2.00	
仕切弁筐	座台共	小　標準用	組	2.00	
不断水Ｔ字管	DIP用　M型	φ350×350	個	2.00	
不断水バルブ	内外面紛体 DIP用	φ350	個	2.00	
管帽	離脱付　内面粉体 DIP用	φ350	本	2.00	
フランジ接合品	P＋B.N＋2W	φ350×7.5K/RF	組	2.00	

名　　称	品　　種	形状寸法	単位	数　　量	
				変更前	変更後
サドル付分水栓	DIP用	φ350×50	個	1.00	
止水栓	ボール	φ50	個	1.00	
ポリエチレン管		φ50	m	5.00	
分止水栓用ソケット		φ50	個	3.00	
埋設標識シート	ﾎﾟﾘｴﾁﾚﾝｸﾛｽ ﾀﾞﾌﾞﾙ	W=15cm	m	72.00	
不断水バルブ	内外面紛体 DIP用	φ250	個	1.00	
管帽	離脱付　内面粉体 DIP用	φ250	本	1.00	

切管組合せ表（配水管φ350）

単位（mm）

Ｎｏ	名称	管種	甲切管①	乙切管②	乙切管③	乙切管④	有効長	残管長	切断・溝切工	溝切工	切断工	挿し口加工
1	K	3種	4,830				4,830	1,170			1	
2	K	3種	1,150	670			1,820	4,180			2	
3												
4												
5												
6												
7												
8												
9												
10												
11												
12												
13												
14												
15												
16												
17												
18												
19												
20												
	合　計		5,980	670	0	0	6,650	5,350	0	0	3	0

労務費

名　　称	品　　種	形状寸法	単位	数　　量	
				変更前	変更後
（仮設管　Kφ350 ）					
鋳鉄管布設工	72.60-(0.78×2)	φ350	m	41.00	
鋳鉄管切断工		φ350	口	5.00	
メカニカル継手工	離脱継手	φ350	口	18.00	
メカニカル継手工	離脱継手	φ250	口	1.00	
フランジ継手工	7.5k	φ350	口	1.00	
ポリエチレン管据付工		φ50	m	5.00	
ポリエチレン管切断工		φ50	口	3.00	
不断水連絡工	DIP用	φ350×350	箇所	2.00	
不断水バルブ設置工	DIP用	φ350	箇所	2.00	
不断水バルブ設置工	DIP用	φ250	箇所	1.00	
仕切弁筐据付工			箇所	1.00	
サドル分水栓建込工	DIP用	φ350×50	箇所	1.00	
止水栓取付工	PP用	φ50	箇所	1.00	

名　　称	品　　種	形状寸法	単位	数　　量	
				変更前	変更後
管明示テープ工		φ350	m	72.60	
埋設標識シート			m	72.60	
通水試験工	既設管接続		m	72.60	

土工費　　数量総括表

名　　称	品　　種	形状寸法	単位	数　　量	
				変更前	変更後
（仮設管　Kφ350 ）					
舗装版切断工	As t=15cm以下		m	60.00	
舗装版 直接掘削・積込工	As ﾊﾞｯｸﾎｳ0.35㎥ t=10cm以下		㎡	23.00	
バックホウ 床掘・積込工		ﾊﾞｯｸﾎｳ0.35㎥ ｸﾛｰﾗ型	m3	169.00	
機械埋戻し工	良質発生土	ﾊﾞｯｸﾎｳ0.35㎥ ｸﾛｰﾗ型	m3	147.00	
埋戻用砂		路盤用砂	m3		
残土処理工	ﾊﾞｯｸﾎｳ0.35㎥ ｸﾛｰﾗ型	10ｔﾀﾞﾝﾌﾟ L=2.0km 土砂	m3	23.00	
廃棄物運搬工		10ｔﾀﾞﾝﾌﾟ(As) L=2.0km	m3	1.00	
廃棄物処理費	アスファルト	50cm角以下	m3	3.00	
下層路盤工	再生砕石 RC-40	t=30cm	㎡	23.00	
上層路盤工	切込砕石 C-20	t=12cm	㎡	23.00	
仮復旧工	再生密粒度As(13)	t=3cm	㎡	23.00	
土留工	軽量鋼矢板	矢板長2.5m	m	72.60	

管路土工数量集計表

工　　種	単位	規　　格	形状寸法	①		②				合計
				土工１	土工１-2	土工２	土工2-2			
				φ350	ケーブル	φ350	ケーブル			
土工延長	m			15.70	14.5	56.90	12.00			99.10
舗装版切断工	m	As版	t=15cmまで	31.4	29.0					60.0
舗装版取壊し工	m2	As版	t=10cm以下	15.7	7.3					23.0
廃棄物運搬工	m3	As殻		0.8	0.4					1.0
産廃処分費	m3	As殻		1.9	0.9					3.0
機械床掘工	m3			35.33	3.26	130.87	3.60			169.00
人力掘削工	m3									
基面整正工	m2									
機械埋戻し工	m3	良質発生土		27.33	1.09	118.41	3.60			147.00
		砂								
残土運搬工	m3	土砂/機械積込		8.00	2.17	12.46				23.00
土留工	m									
路盤工/車道	m2	RC-40	t=20cm							
			t=30cm							
			t=40cm	15.7	7.25					23.0
		C-20	t=10cm							
			t=12cm	15.7	7.25					23.0
			t=15cm							
仮復旧工/車道	m2	再生密粒度As(13)	t= 3cm	15.7	7.25					23.0
路盤スキ取り工	m3									
不陸整正工	m2	1.8m以上								
本復旧工/車道	m2	再生密粒度As(20)/ﾌﾟﾗｲﾑ	t= 4cm							
		再生密粒度As(13F)/ﾌﾟﾗｲﾑ	t= 5cm							
		再生密粒度As(20F)/ﾌﾟﾗｲﾑ	t= 5cm							
路側線復旧工	m	白色/実線	W=15cm							

工種	算式	数量
土工計算1 (仮設管 φ350) 場内舗装	L ＝ 15.7 ＝ 15.7 仮復旧　本復旧 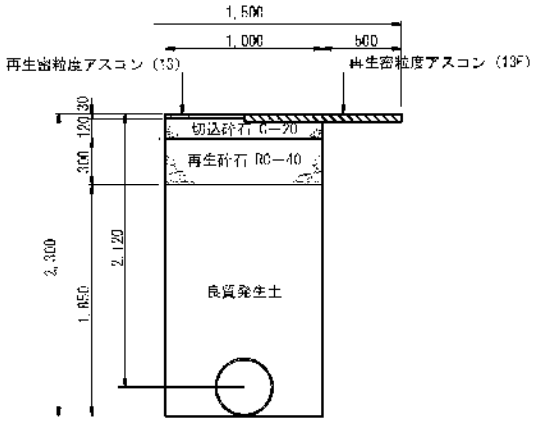 	
舗装切断工	15.70 × 2.00 筋 ＝ 31.40	31.40 m
舗装版直接掘削 ・積込工	15.70 × 1.00 ＝ 15.70	15.70 ㎡
バックホウ掘削 ・積込工	15.70 × 2.25 × 1.00 ＝ 35.33	35.33 ㎡
機械埋戻し工	(良質発生土) 15.70 × 1.85 × 1.00 ＝ 29.05 管控除 15.70 × 0.374 × 0.374 × π／4 ＝ △ 1.72 Σ ＝ 27.33	27.33 m3
残土処理工	35.33 － 27.33 ＝ 8.00	8.00 m3
廃棄物運搬工	15.70 × 0.05 ＝ 0.79	0.79 m3
廃棄物処理費	0.79 × 2.35 ＝ 1.86	1.86 m3
下層路盤工 RC-40 t=30cm	15.70 × 1.00 ＝ 15.70	15.70 ㎡
上層路盤工 C-20 t=12cm	15.70 × 1.00 ＝ 15.70	15.70 ㎡
仮復旧工 密As(13) t=3cm	15.70 × 1.00 ＝ 15.70	15.70 ㎡

工種	算式	数量
<u>土工計算1-2</u> (ケーブル) 場内舗装	L ＝ 14.5 ＝ 14.5 **場内舗装部** **仮復旧** 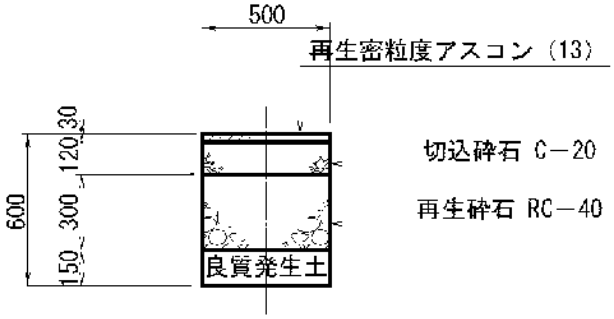 	
舗装切断工	14.50 × 2.00 筋 ＝ 29.00	29.00 m
舗装版直接掘削 ・積込工	14.50 × 0.50 ＝ 7.25	7.25 ㎡
バックホウ掘削 ・積込工	14.50 × 0.45 × 0.50 ＝ 3.26	3.26 ㎡
機械埋戻し工	(良質発生土) 14.50 × 0.15 × 0.50 ＝ 1.09	1.09 m3
残土処理工	3.26 － 1.09 ＝ 2.17	2.17 m3
廃棄物運搬工	7.25 × 0.05 ＝ 0.36	0.36 m3
廃棄物処理費	0.36 × 2.35 ＝ 0.85	0.85 m3
下層路盤工 RC-40 t=30cm	14.50 × 0.50 ＝ 7.25	7.25 ㎡
上層路盤工 C-20 t=12cm	14.50 × 0.50 ＝ 7.25	7.25 ㎡
仮復旧工 密As(13) t=3cm	14.50 × 0.50 ＝ 7.25	7.25 ㎡

工種	算式	数量
<u>土工計算2</u> (仮設管φ350) 発生土埋戻し	L ＝ 56.90 ＝ 56.90	
	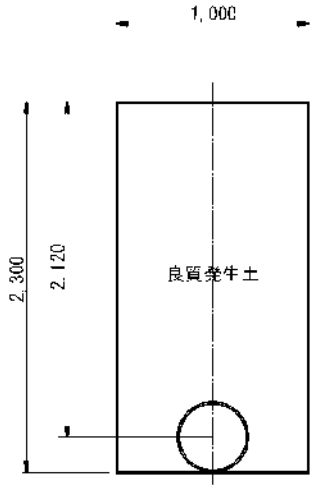	
機械床掘工		
	56.90 × 2.30 × 1.000 ＝ 130.87	130.87 m3
機械埋戻し工	(良質発生土)	
	56.90 × 2.30 × 1.000 ＝ 130.87	
管控除	56.90 × 0.528 × 0.528	
	× π／4 ＝ △ 12.46	
	Σ ＝ 118.41	118.41 m3
残土処分工	(土砂/機械積込)	
	130.87 － 118.41 ＝ 12.46	12.46 m3

工種	算式	数量
<u>土工計算2-2</u> (ケーブル) 発生土埋戻し	L ＝ 12.00 ＝ 12.00 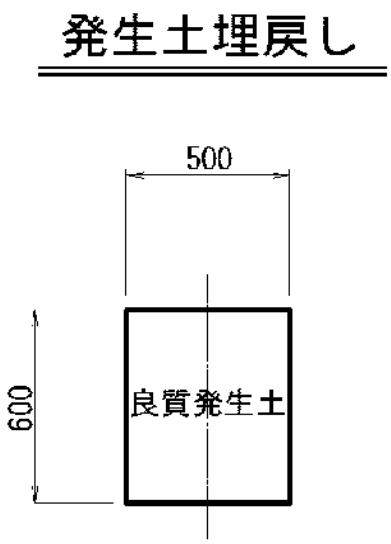 	
機械床掘工	12.00 × 0.60 × 0.500 ＝ 3.60	3.60 m3
機械埋戻し工	(良質発生土) 12.00 × 0.60 × 0.500 ＝ 3.60	3.60 m3

３．仮設配線工事

飯詰浄水場配水池築造工事(仮設配線) 数　量　計　算　書

変更後

名　称	形 状 ・ 寸 法	計　　算　　式	数 量	単位
（資材費）				
ケーブル	CVVS-MAZV 2sq-2C	（仮設）（既設No.1配水池水位計～浄水場電気室）（直埋） (6.356+(0.7)+30.42+20.035+18.81+7.857+(25))×1.1 = 120.10		
		（仮設）（既設No.2配水池水位計～浄水場電気室）（直埋） (6.356+(0.7)+19.987+30.42+20.035+18.81+7.857+(25))×1.1 = 142.08		
		Σ = 262.18	262.0	m
埋設標識シート	150　2倍	（仮設）（既設No.1配水池水位計～合流点） 6.356×1.1 = 6.99		
		（仮設）（既設No.2配水池水位計～浄水場電気室） (6.356+19.987+30.42+20.035+18.81+7.857)×1.1 = 113.81		
		Σ = 120.80	121.0	m
ケーブル付属材料		1 = 1	1	式
（労務費）				
ケーブル布設工	CVVS-MAZV 2sq-2C	262.18 = 262.18	262.0	m
ケーブル埋設シート布設工		6.99+113.81 = 115.83	116.0	m
外灯撤去工		2 = 2	2	灯

４．配水池杭打工事

数量計算総括表

	工　種	規 格 ・ 摘 要	単位	数 量
杭基礎工事				
	1.基礎杭	ﾌﾟﾚﾎﾞｰﾘﾝｸﾞ工法		
		PHC杭φ700　B種JIS強化杭、L＝10m	本	80
		PHC杭φ700　B種JIS強化杭、L＝9m	本	4
	荷卸し		日	23.0
	パイルスペーサー		個	84
	回転金具		個	84.0
	以下内訳参照			
土工事				
	1.機械掘削工		m3	8700
	2.残土処理工		m3	4900
	3.埋戻し土仮置き工		m3	3800
	4.基面整正工		m2	1120
基礎工事				
	1.基礎砕石工	RC40、t=200mm	m2	1113
	2.均しｺﾝ型枠工	無筋構造物	m2	17
	3.均しｺﾝｸﾘｰﾄ工	18-12-40	m3	120

数量計算　ー　杭基礎工事

名　称	計算式または根拠図			単位	数　量
1.基礎杭	工法	ﾌﾟﾚﾎﾞｰﾘﾝｸﾞ工法			
	杭材/杭長	PHC杭φ700　B種JIS強化杭、L＝10m	80.000	本	80
		PHC杭φ700　B種JIS強化杭、L＝9m	4.000	本	4
荷卸し				日	23
パイルスペーサー		φ700		個	84
回転金具		φ700		個	84
産業廃棄物処理工		310㎥×1.6t/㎥＝496t		t	496
労務費				日	31
機械損料本体		三点式杭打機		日	31.0
機械損料ｵｰｶﾞｰﾏｼｰﾝ		掘削用		日	31.0
機械損料ｵｰｶﾞｰﾏｼｰﾝ		杭埋設用		日	31
機械損料特殊ﾛｯﾄﾞ				日	31
機械損料特殊ﾍｯﾄﾞ				日	31
機械損料回転ｷｬｯﾌﾟ				日	31
機械損料付属品				日	31
油脂燃料・消耗品本体				日	23
発電機損料				日	23
足場鉄板損料				日	31
ユンボ損料				日	23
機械損料ﾄﾗｯｸ・ｸﾚｰﾝ車				日	8
水槽損料				日	31
ﾓﾙﾀﾙﾊﾞｯﾁｬﾌﾟﾗﾝﾄ損料				日	31
資材セメント				t	214
資材ベントナイト				袋	168
セメントサイロ損料				式	1
泥水固化材				t	89.9
未固結試料採取装置損料				式	1
積分電流測定費				日	23

数量計算　ー　杭基礎工事

名　称	計算式または根拠図			単位	数　量
試供体圧縮試験費				回	4
法定福利相当費				式	1
（積上運搬費）					
杭打機				式	1
ﾛｯﾄﾞ・ﾍｯﾄﾞ運搬費				式	1
発電機運搬費				式	1
足場鉄板運搬費				式	1
ユンボ運搬費				式	1
水槽運搬費				式	1
ﾓﾙﾀﾙﾊﾞｯﾁｬﾌﾟﾗﾝﾄ運搬費				式	1.0

数量計算 ― 杭基礎工事

名　称	計算式または根拠図	単位	数　量

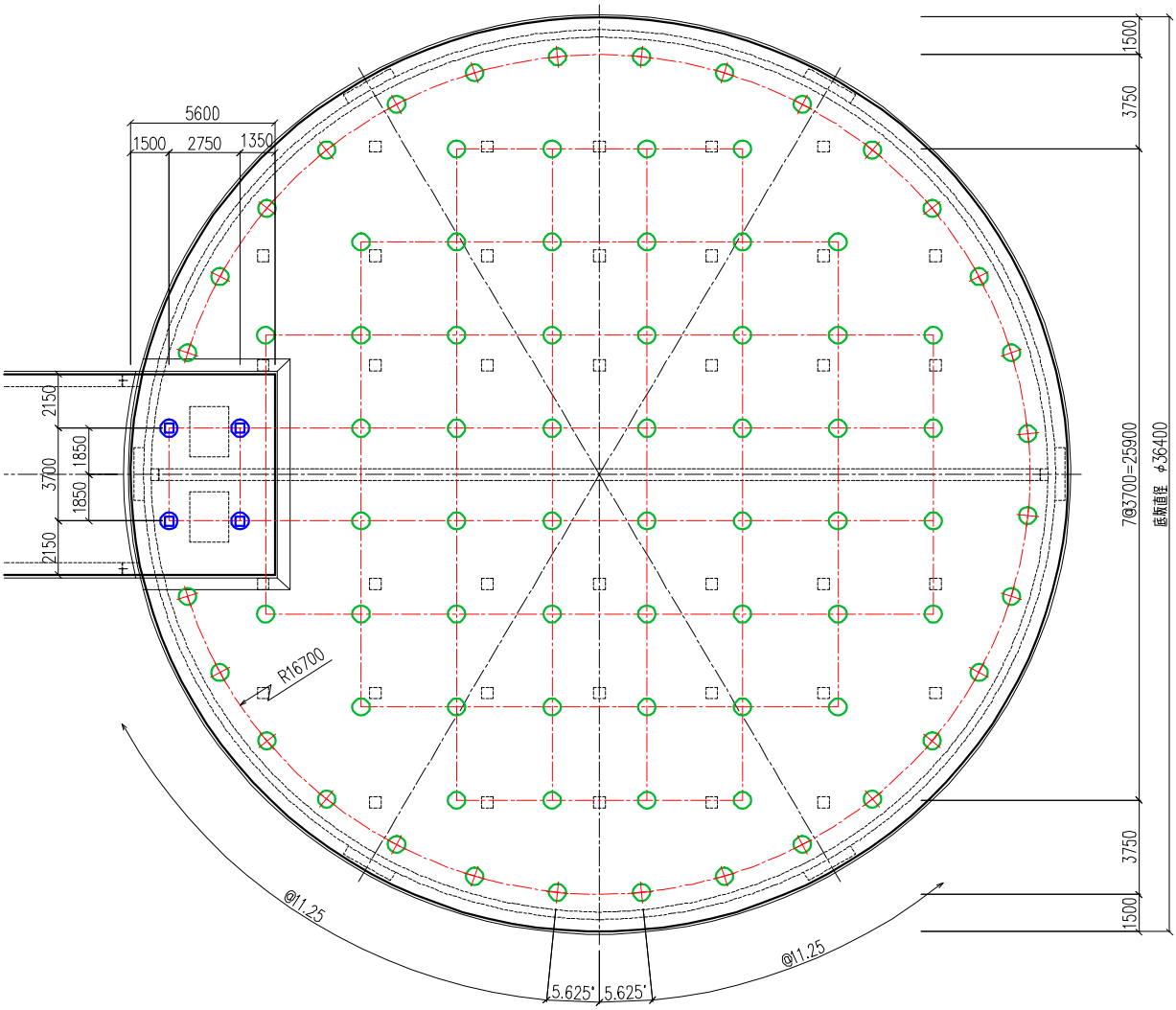

⊕	杭　種	PHC杭φ700　B種　JIS強化杭
	杭　長	ΣL ＝　10m
	杭本数	N ＝　80本
	杭頭位置	+52.310m
	工　法	プレボーリング工法

⊕	杭　種	PHC杭φ700　B種　JIS強化杭
	杭　長	ΣL ＝　9m
	杭本数	N ＝　4本
	杭頭位置	+51.235m
	工　法	プレボーリング工法

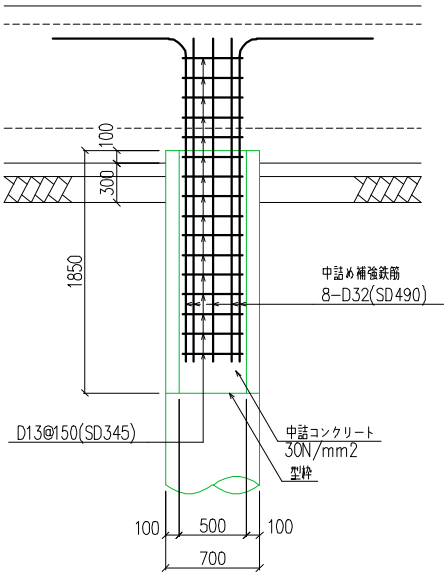

数量計算　ー　土工事(緊急遮断弁室含む)

名　称	計算式または根拠図			単位	数　量
1.機械掘削工	配水池部	挿絵より、46.295×0.300	13.889		
	〃	挿絵より、(46.295＋53.872)/2×0.775	38.815		
	〃	π/4×(39.600^2＋44.190^2)/2×4.590	6346.412		
	弁室部	挿絵より、(128.800＋142.470)/2×0.800	108.508		
	〃	挿絵より、(123.525＋171.888)/2×4.590	677.973		
	取付道路部	挿絵より、202.00×4.590	927.180		
	〃	挿絵より、(6.295＋4.000)/2×4.590×49.500/2	584.769		
		Σ	8697.546	m3	8700
2.残土処理工	砕石・均しｺﾝ	挿絵より、(46.295＋70.965)×0.300	35.178		
	均しｺﾝ	0.100×0.275×8.270	0.227		
	〃	挿絵より、{46.295＋(46.295＋9.617)}/2×0.975	49.826		
	〃	π/4×36.600^2×0.100	105.209		
	〃　控除	挿絵より、－43.619×1.075	-46.890		
	配水池ﾋﾟｯﾄ	挿絵より、43.619×1.075	46.890		
	〃　底版	π/4×36.400^2×1.200	1248.745		
	〃　側壁	π/4×35.400^2×3.090	3041.269		
	〃　ﾋﾟﾗｽﾀｰ	5×2.100×(0.350＋0.381)/2×3.090	11.859		
	弁室	8.000×(8.945＋8.500)/2×2.000	139.560		
	〃	8.000×(9.458＋9.000)/2×3.090	228.141		
		Σ	4860.014	m3	4900
3.埋戻し土仮置き工		機械掘削工－残土処理工より	3837.532	m3	3800

数量計算　ー　土工事(緊急遮断弁室含む)

名　称	計算式または根拠図			単位	数　量
4.基面整正工	配水池	π/4×36.600^2	1052.088		
	弁室	挿絵より、70.965	70.965		
		Σ	1123.053	m2	1120

数量計算　－　土工事(緊急遮断弁室含む)

名　称	計算式または根拠図	単位	数　量

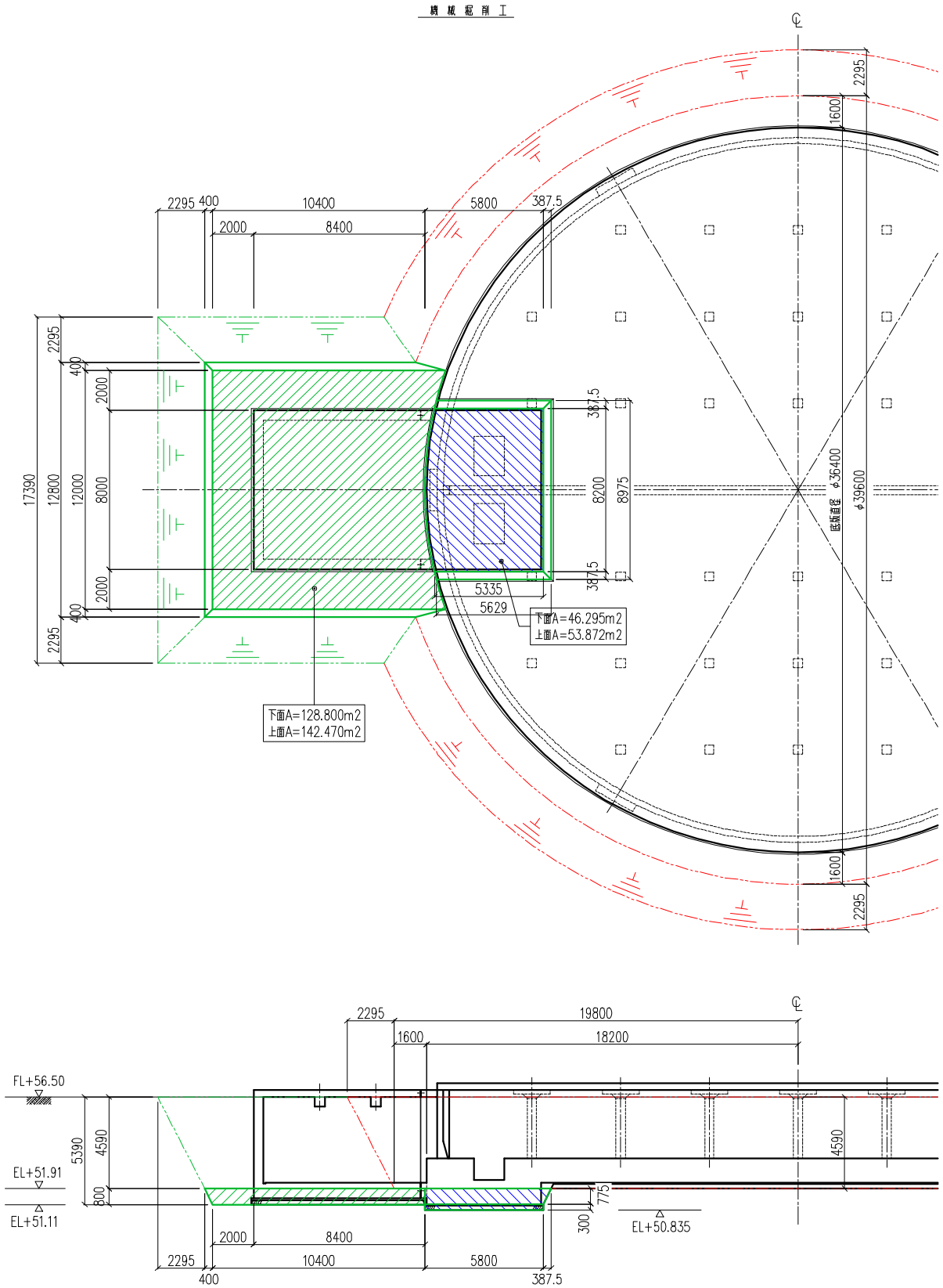

数量計算 － 土工事(緊急遮断弁室含む)

名　称	計算式または根拠図	単位	数　量

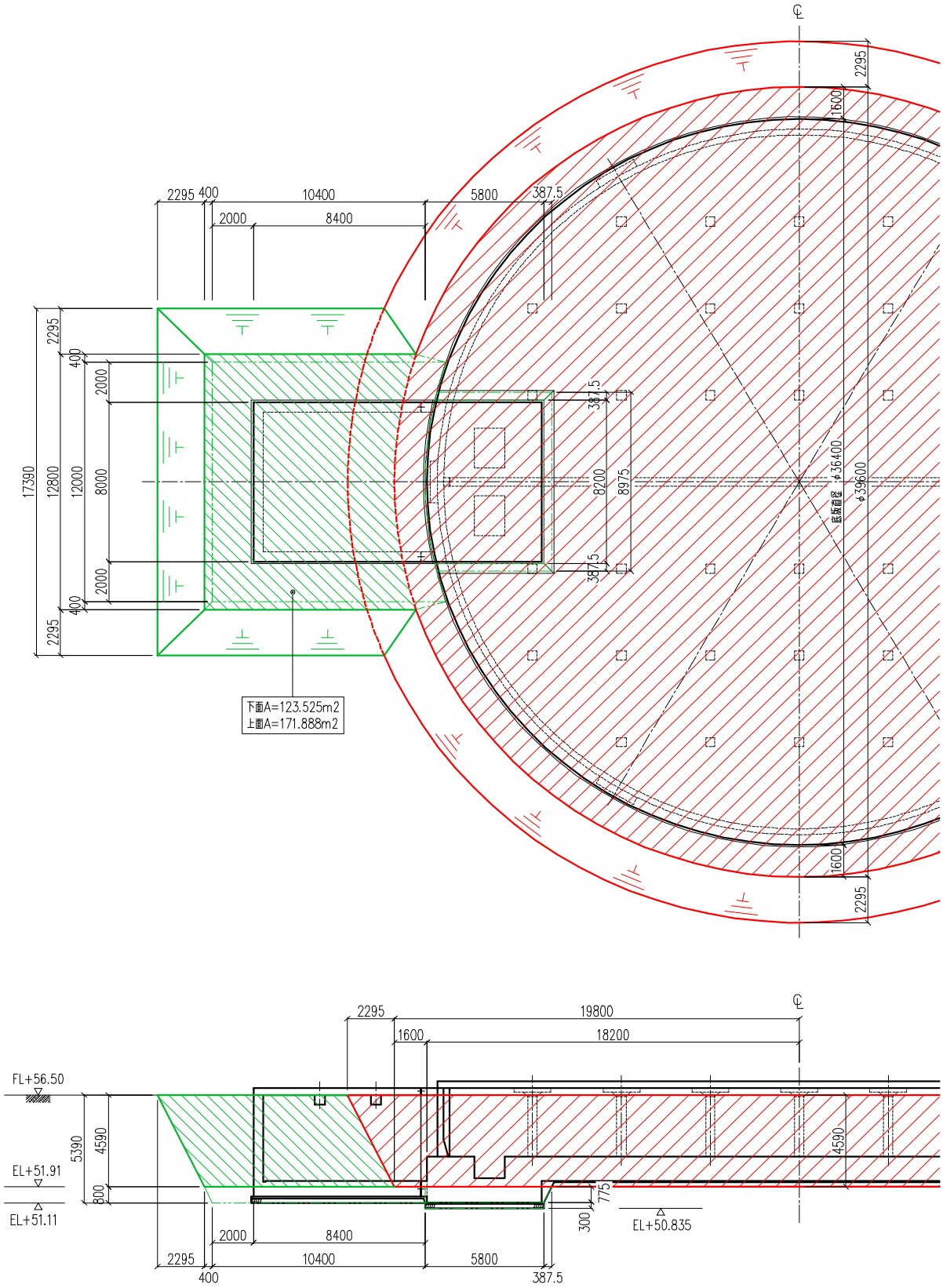

数量計算 － 土工事(緊急遮断弁室含む)

名　称	計算式または根拠図	単位	数　量

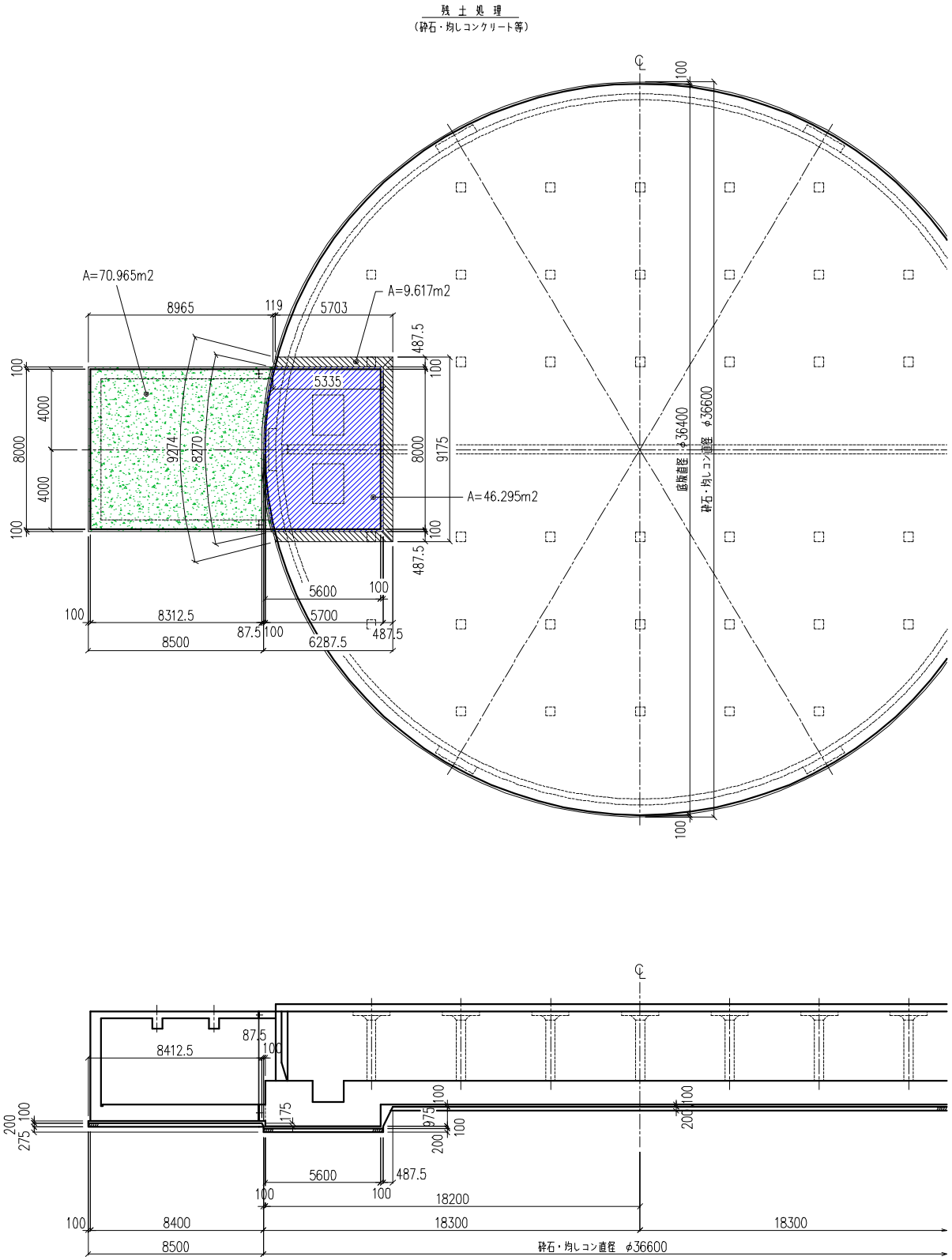

数量計算 － 土工事(緊急遮断弁室含む)

名　称	計算式または根拠図	単位	数　量

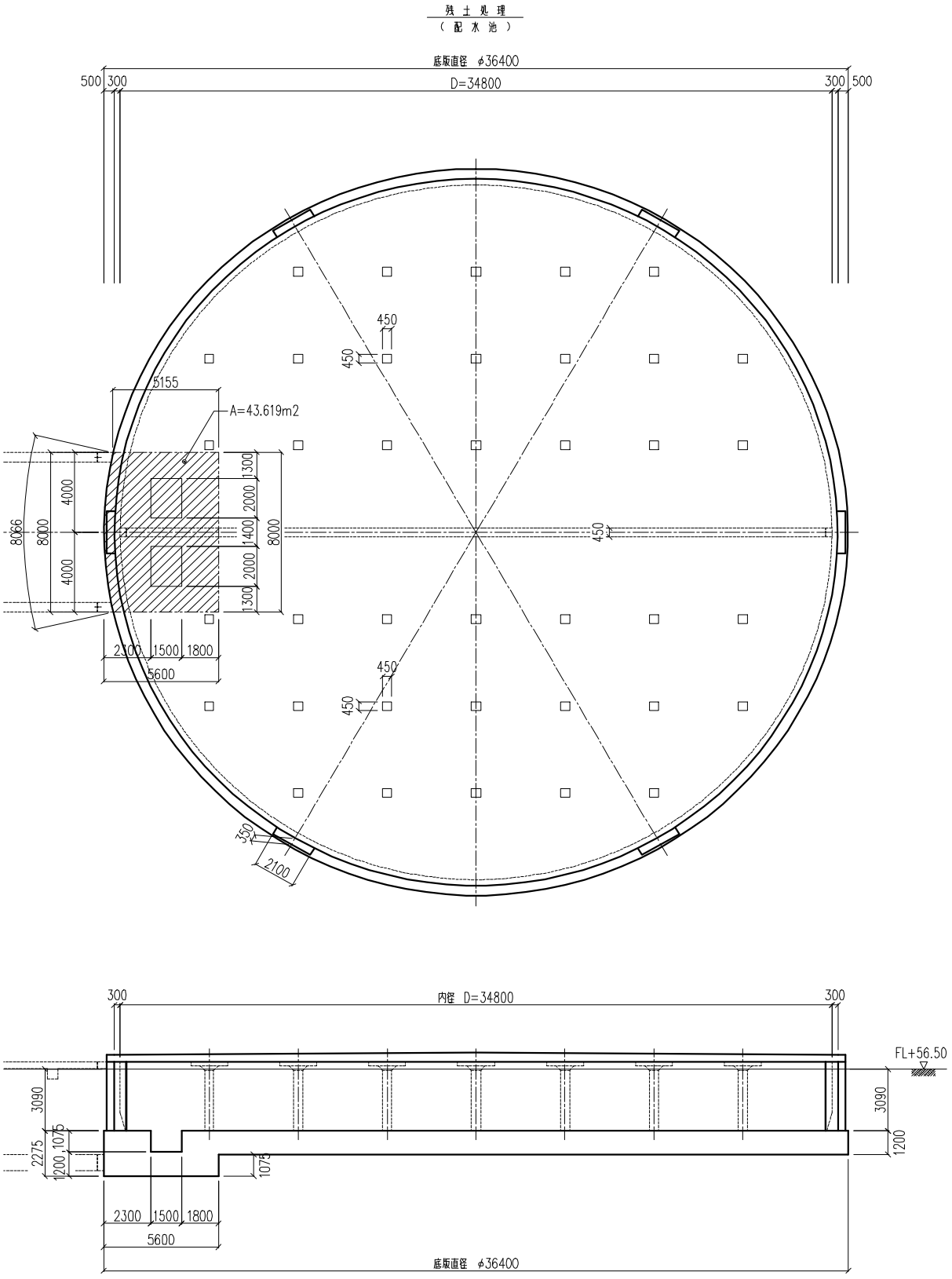

数量計算 － 土工事(緊急遮断弁室含む)

名　称	計算式または根拠図	単位	数　量

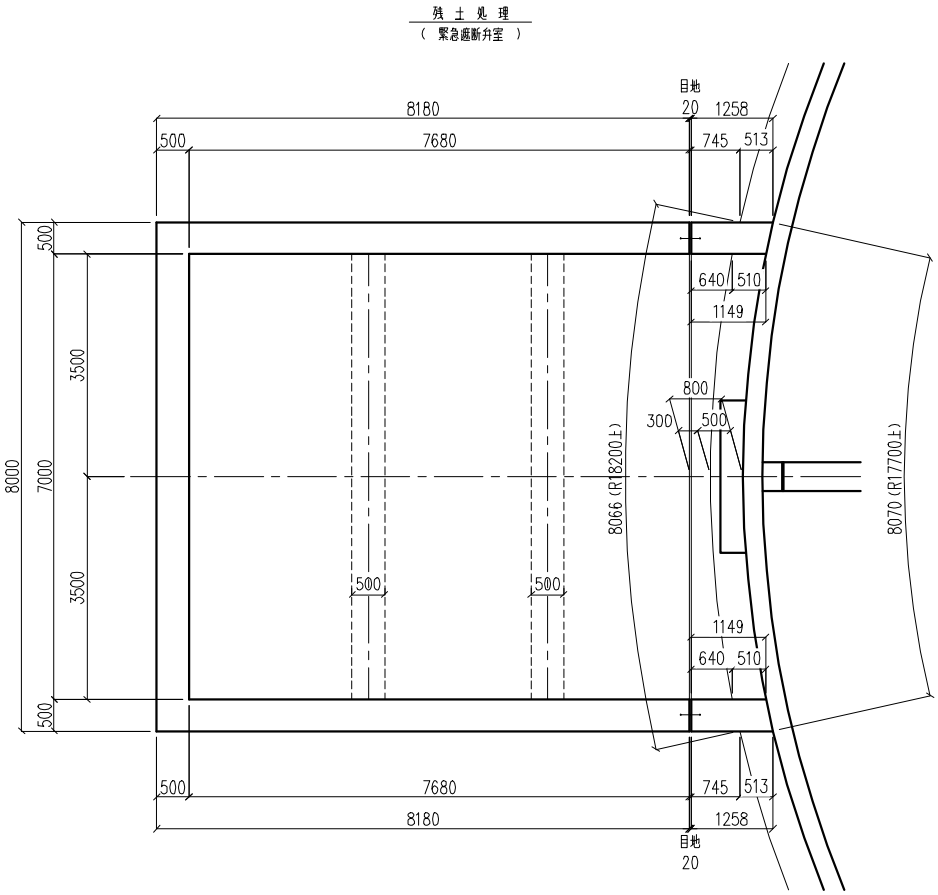

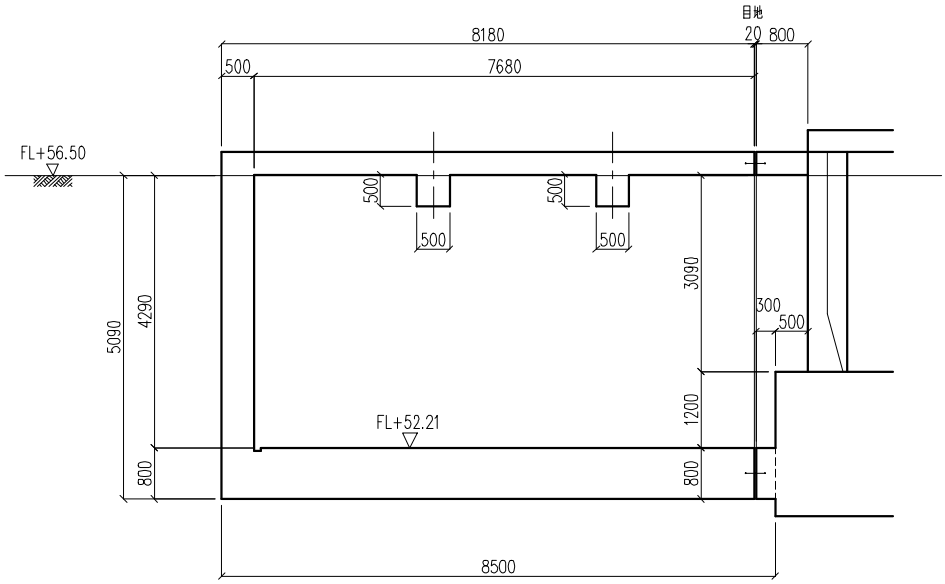

数量計算 － 土工事(緊急遮断弁室含む)

名　称	計算式または根拠図	単位	数　量

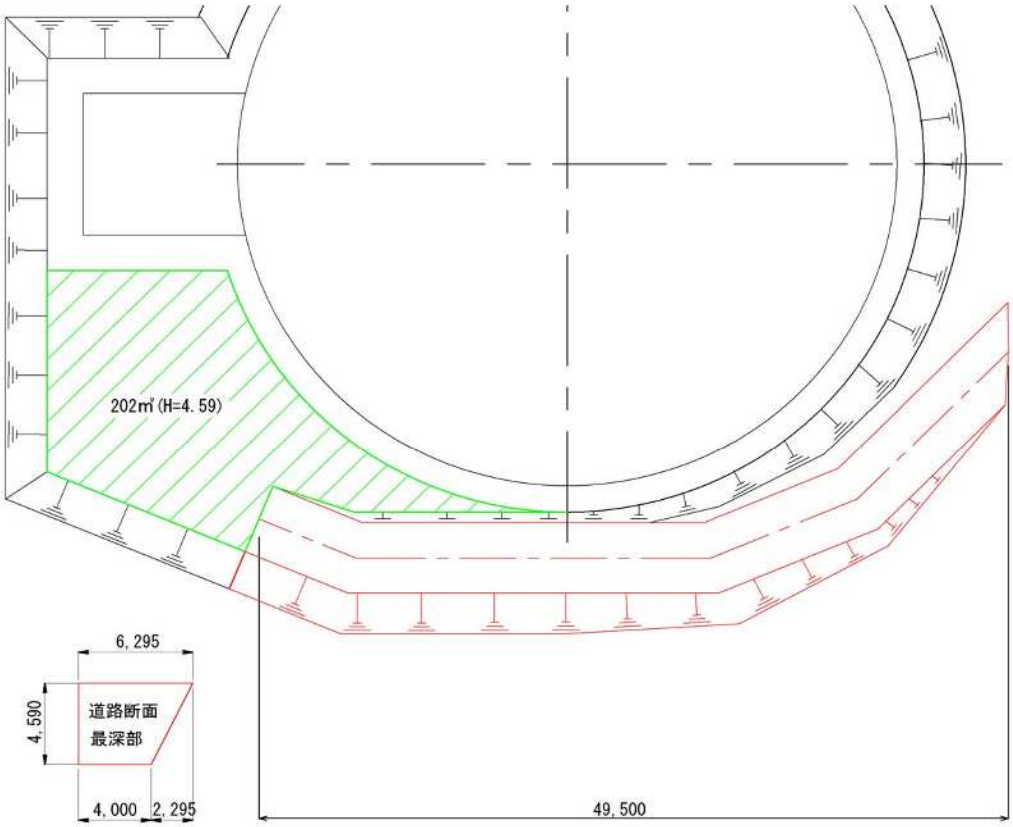

数量計算　ー　基礎工事(緊急遮断弁室含む)

名　称	計算式または根拠図			単位	数　量
1.基礎砕石工		RC40、t=200mm			
	ﾋﾟｯﾄ下	挿絵より、46.295	46.295		
	弁室下	挿絵より、70.965	70.965		
	底版下	π/4×36.600^2ー(46.295＋9.617)	996.176		
		Σ	1113.436	m2	1113
2.均しｺﾝ型枠工		無筋構造物			
	ﾋﾟｯﾄ	(2×5.335＋8.200＋8.270)×0.100	2.714		
	〃	(9.274ー8.270)/2×0.975	0.489		
	底版	(π×36.600ー8.270)×0.100	10.671		
	弁室	{8.200＋2×(8.965＋0.100)}×0.100	2.633		
	〃	2×(0.100＋0.1875)/2×0.175	0.050		
		Σ	16.557	m2	17
3.均しｺﾝｸﾘｰﾄ工		18-12-40			
	ﾋﾟｯﾄ	挿絵より、46.295×0.100	4.630		
	〃	挿絵より、{46.295＋(46.295＋9.617)}/2×0.975	49.826		
	底版	π/4×36.600^2×0.100	105.209		
	ﾋﾟｯﾄ控除	挿絵より、ー43.619×1.075	-46.890		
	弁室	挿絵より、70.965×0.100	7.097		
	〃	8.270×0.100×0.100	0.083		
	〃	(0.100＋0.1875)/2×0.175×8.270	0.208		
		Σ	120.163	m3	120

数量計算　ー　基礎工事(緊急遮断弁室含む)

名　称	計算式または根拠図	単位	数　量

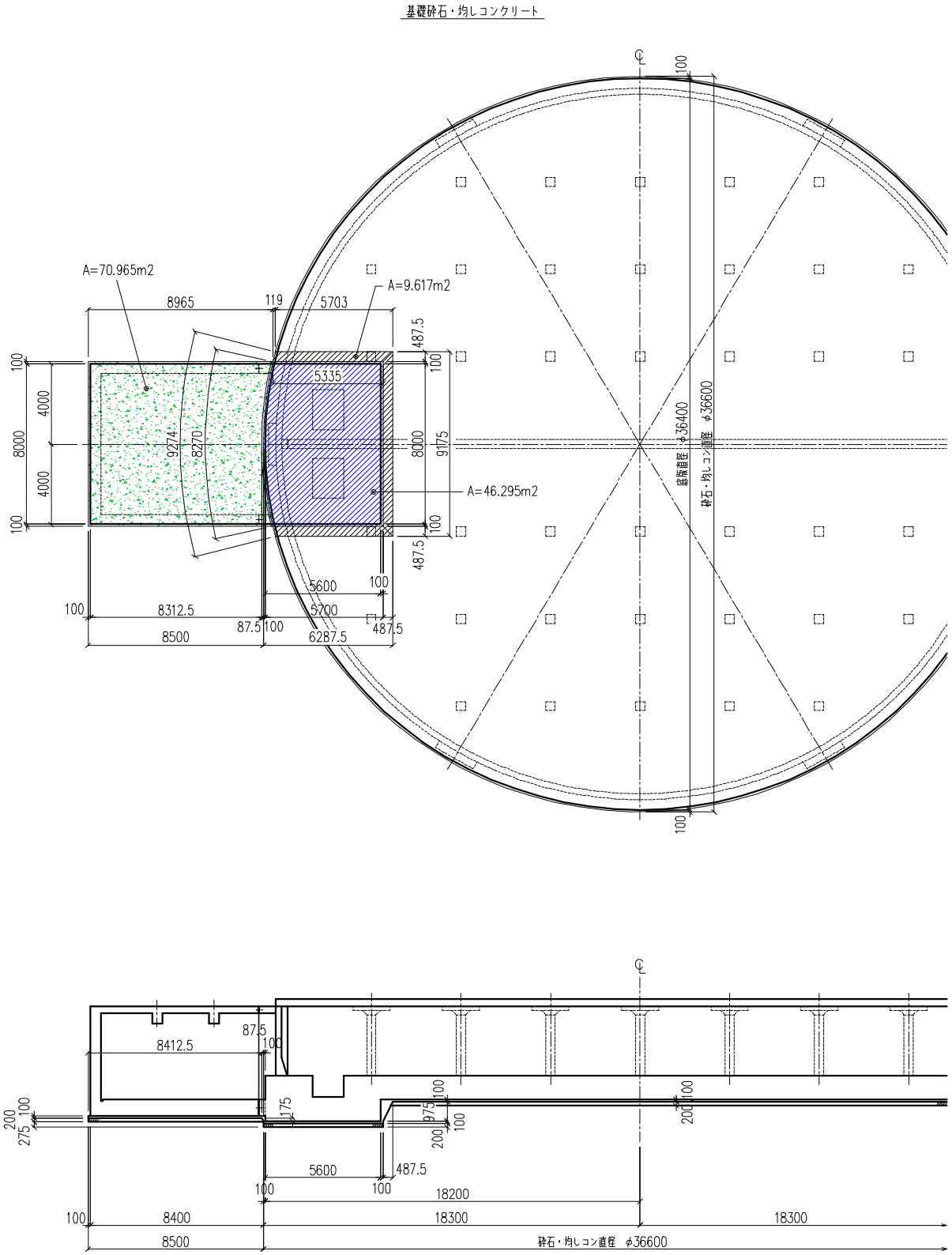

数量計算 － 基礎工事(緊急遮断弁室含む)
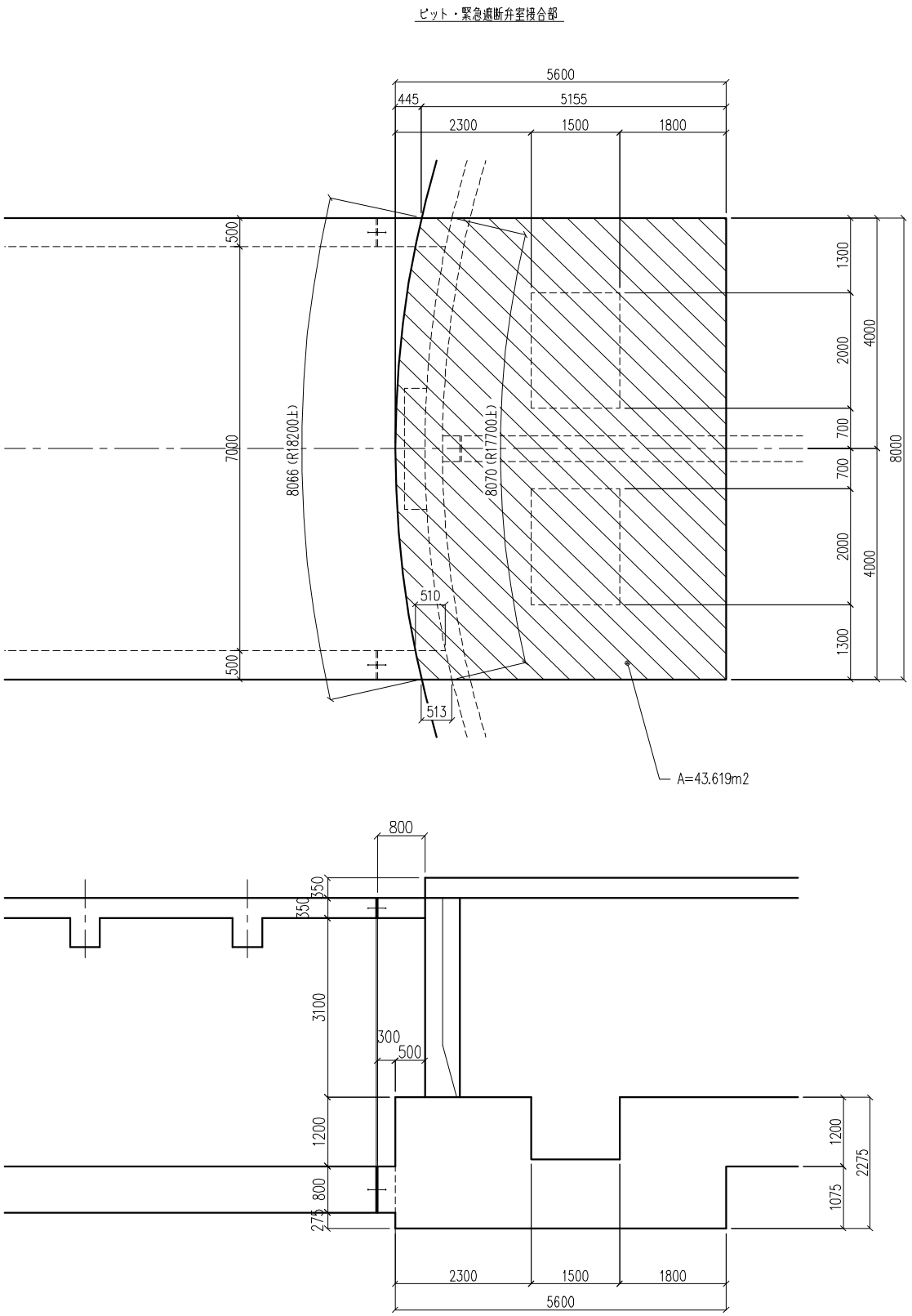
名　称	計算式または根拠図	単位	数　量